手转阀 / 脚踏阀

手转阀

代码	类型		气口/位置数	主体材质
WLF32	手控直动式	4HV系列	四口二位/三位	铝合金

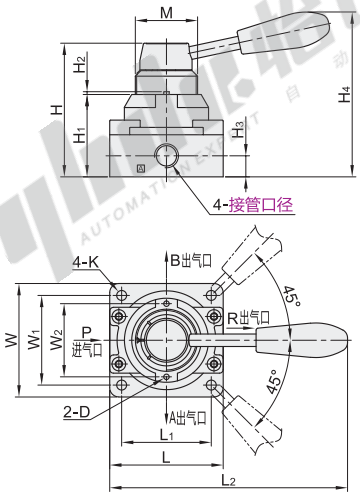

视角标准：第一视角

型号 代码	型号 系列	位置数	接管口径	安装型式	附锁	工作介质	使用压力范围 (Mpa)	保证耐压力 (Mpa)	工作温度 (°C)	工作角度 (°)	有效截面积 (mm²)	Cv值
WLF32	02(2系列)	10(四口二位) 30(四口三位)	06(PT1/8)	阀体安装	不附锁	空气 (经40μm以上滤网过滤)	0~1.0	1.5	-20~70	四口二位：90 四口三位：45	14	0.78
			08(PT1/4)								16	0.89
	03(3系列)		08(PT1/4)								30	1.67
			10(PT3/8)								33	1.83
	04(4系列)		15(PT1/2)								88	4.89
			20(PT3/4)								95	5.27

四口三位为中位封闭型。

系列	接管口径	D	H	H_1	H_2	H_3	H_4	K	L	L_1	L_2	M	W	W_1	W_2
02	06	3	73	45	1.5	11.5	92.5	5.5	62	49	120	M34×1.5	62	49	40
	08														
03	08		88.5	56		13.5	104	6.5	74	62	140	M40×1.5	74	62	51
	10														
04	15		110	72	2	18	128		94	81	160	M52×1.5	102	89	64
	20														

请按图示订货

型号 代码	型号 系列	位置数	接管口径
WLF32	02	10(四口二位) 30(四口三位)	06(PT1/8) 08(PT1/4)

WLF32 — 02 — 10 — 06

未税价(元)

优惠价

数量	1~20	21~
价格	100%	另行报价

交货期 5

脚踏阀

代码	类型		位置数	主体材质
WLF91	脚踏控制直动式	4F系列	五口二位	铝合金

附锁型应定期添加润滑脂，以确保机构的正常运转！

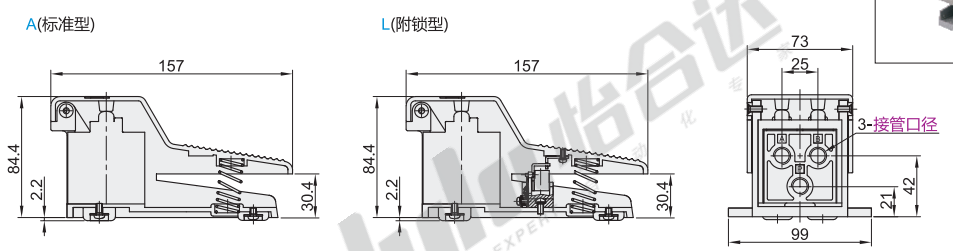

视角标准：第一视角

型号 代码	型号 接管口径	类型	使用压力范围 (Mpa)	保证耐压力 (Mpa)	工作温度 (°C)
WLF91	08(PT1/4)	A(标准型) L(附锁型)	0~1.0	1.5	-20~70

请按图示订货

型号 代码	型号 接管口径	类型
WLF91	08(PT1/4)	A(标准型) L(附锁型)

WLF91 — 08 — A

未税价(元)

优惠价

数量	1~20	21~
价格	100%	另行报价

交货期 5