底座安装型导向轴支座

◀ 开口型
◀ 加厚开口型

开口型

代码	类型	材质 国标	材质 相当	表面处理	附件
GEC01	开口型	45	S45C	发黑	1个内六角圆柱头螺钉
GEC02				喷细砂无电解镀镍	
GEC06		0Cr18Ni9	SUS304	—	1个内六角圆柱头螺钉(不锈钢)
GEC08		LD31	A6063	喷细砂本色阳极氧化	
GEC09				黑色阳极氧化	1个内六角圆柱头螺钉

来图定制

! 开口型，安装孔D的公差H7为开口加工前的公差，开口加工后由于有内部应力释放，公差有可能增至H8左右，不影响客户使用。
! 如对防锈有要求，请优先选用不锈钢、铝合金材质或喷细砂无电解镀镍产品。

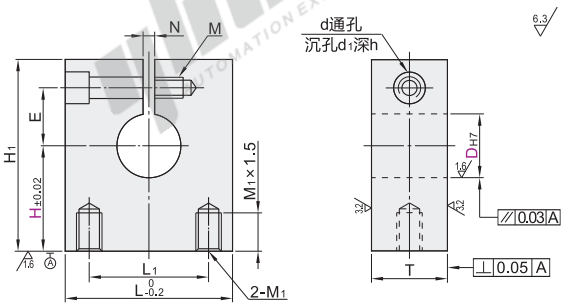

视角标准：第一视角

型号 代码	DH7		H	L	H1	T	L1	E	M	M1	d	d1	h	N
GEC01 GEC02 GEC06 GEC08 GEC09	8	+0.015 0	15 20 25 30	16	H+15.8		10	11	M4深8	4	4.5	8	4.7	1.2~2.3
	10		20 25 30											
	12	+0.018 0	20 25 30	22	H+17.8	12	14	13						
	13		20 25 30											
	15		25 30 40	25	H+19.8		16	15						
	16		25 30 40											
	18	+0.021 0	25 30 40 50	32	H+25.8	15	18	18	M6深12	6	6.6	11	6.7	
	20		25 30 40 50											
	25		30 40 50	38	H+27.8		24	21						
	30		30 40 50 60	50	H+32.8	20	32	24	M8深16	8	9	14	9.2	1.2~3.5
	35	+0.025 0	40 50 60		H+35.8			27						
	40		40 50 60		H+37.8			29						

加厚开口型

代码	类型	材质 国标	材质 相当	表面处理	附件
GEF01	加厚开口型	45	S45C	发黑	1个内六角圆柱头螺钉
GEF02				喷细砂无电解镀镍	1个内六角圆柱头螺钉
GEF06		0Cr18Ni9	SUS304	—	(不锈钢)

来图定制

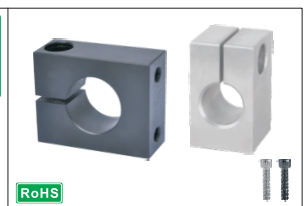

! D30~40有2个附件内六角圆柱头螺钉。
! 开口型，安装孔D的公差H7为开口加工前的公差，开口加工后由于有内部应力释放，公差有可能增至H8左右，不影响客户使用。
! 如对防锈有要求，请优先选用不锈钢材质或喷细砂无电解镀镍产品。

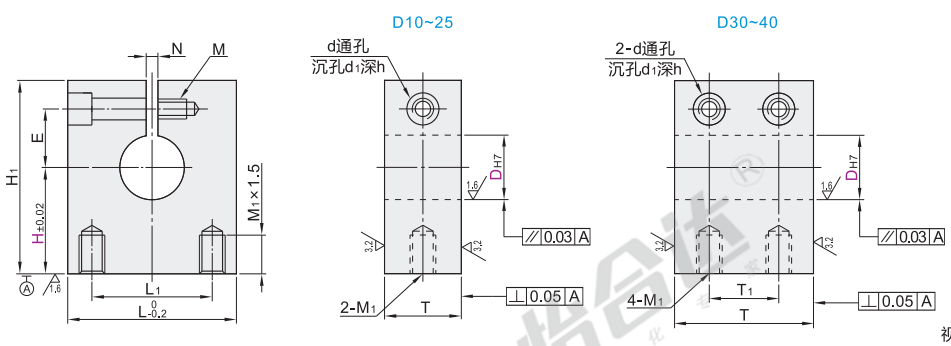

视角标准：第一视角

型号 代码	DH7		H	L	H1	T	T1	L1	E	M	M1	d	d1	h	N
GEF01 GEF02 GEF06	10	+0.015 0	20 25 30	22	H+18.8	18		12	11	M6贯通	M6	6.6	11	6.7	1.2~2.3
	12	+0.018 0	20 25 30		H+17.8										
	16		25 30 40	25	H+19.8	20	—	14	14						
	20		25 30 40 50	32	H+25.8	25		18	18						
	25	+0.021 0	30 40 50	38	H+27.8	30		24	20						
	30		30 40 50 60	50	H+32.8	35	17.5	32	25	M8深16	M8	9	14	9.2	1.2~3.5
	35	+0.025 0	40 50 60		H+35.8				28						
	40		40 50 60		H+37.8	40	20		30						

请按图示订货

开口型

型号 代码	DH7		H
GEC01	8	+0.015 0	15 20 25 30
GEC02	10		20 25 30

GEC02—D8—H20

未税价(元)

优惠价

数量	1~9	10~
价格	100%	另行报价

交货期 5