代码	类型	材质		表面处理/颜色		附件(各1PCS)
		夹口	垫圈	夹口	垫圈	
ZFM21	外形固定夹具通用型	A7075	S45C	氧化铝(蓝色)	发黑	垫圈+内六角圆柱头螺钉
ZFM22	扳手型内形固定夹具专用		—	氧化铝(银色)	—	密封圈
ZFM23	扳手型外形固定夹具专用		S45C	氧化铝(蓝色)	发黑	密封圈+垫圈+内六角平圆头螺钉

特点:

- 从扩张螺钉的楔块开始夹口往8个方向扩张夹紧工件，适用于多种多样的异形工件，夹紧行程为直径0.3mm，适用于脱蜡铸造、压铸、挤压材、拉伸材、已进行预加工的工件等。(仅适用ZFM22)
- 通过膜片式夹紧构造，夹口从8个方向向内收紧夹紧工件，适用于多种多样的异形工件，夹紧行程为直径0.3mm，适用于脱蜡铸造、压铸、挤压材、拉伸材、已进行预加工的工件等。(仅适用ZFM23)

外形固定夹具通用型
ZFM21

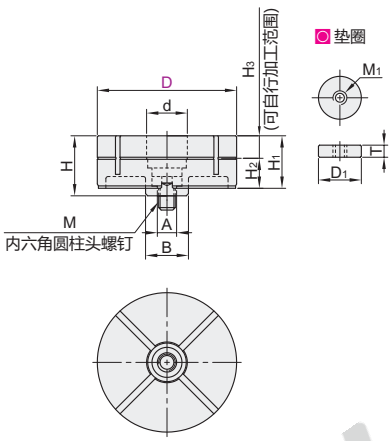

扳手型内形固定夹具专用
ZFM22

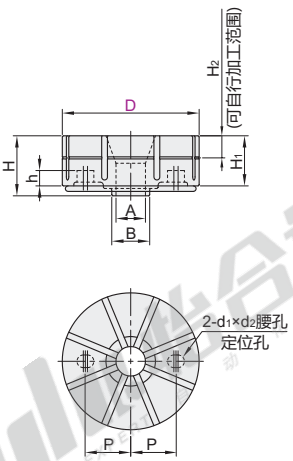

扳手型外形固定夹具专用
ZFM23

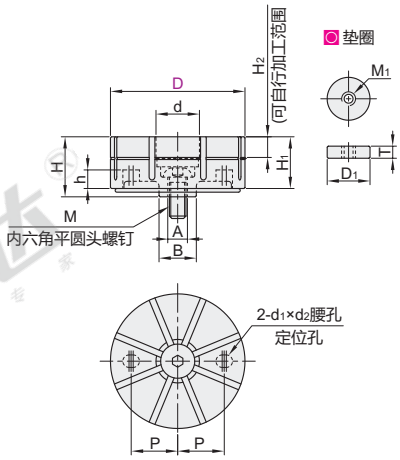

视角标准：第一视角

外形固定夹具通用型

型号 代码	D	H	H_1	H_2	H_3	M	d	A	B	M_1	D_1	T	重量 (kg)
ZFM21	65	28	25	15	10	M8	19	10	20	M4	18	4	0.17
	90	39	34	19	15	M10	23	12	30	M5	22	6	0.47

扳手型内形固定夹具专用

型号 代码	D	H	H_1	H_2	P	$d_1 \times d_2$	h	A	B	重量 (kg)
ZFM22	65	28.5	25	10	21.5	6×8	7.5	14	18	0.2
	90	34.5	30	15	29.5	8×11	9	17	28	0.4
	120	40.5	35	20	42.5	10×13	10.5		30	0.9
	160	46.5	40	25	59.5	12×15		19	33	1.9

扳手型外形固定夹具专用

型号 代码	D	H	H_1	H_2	M	d	A	B	P	$d_1 \times d_2$	h	M_1	D_1	T	重量 (kg)
ZFM23	65	29	25	10	M8	21	9	18	22.5	6×8	9	M5	20	4	0.2
	90	40	35	15	M10	25	11	28	30.5	8×11	10.5	M6	24	5	0.5
	120	46	40	20				30	43.5	10×13	12				1.1
	160	52	45	25	M12	29	13	33	60.5	12×15	13	M8	28	6	2.2

请按图示订货

扳手型外形固定夹具专用

型号 代码	D	H
ZFM23	65	29
	90	40

ZFM23 — D65

未税价(元)

优惠价

数量	1~5	6~
价格	100%	另行报价

交货期 8