同步带输送机

双列型

中间驱动双槽型材(直径30mm)

代码	类型	材质				表面处理			
		型材	马达盖板1	马达盖板2	带轮固定座	型材	马达盖板1	马达盖板2	带轮固定座
KQM01	双列型	铝材				阳极氧化处理			喷涂

特长：有2列输送面，因此可在皮带之间安装挡块和传感器。可调整驱动部位置的中间驱动型。

马达规格：6W

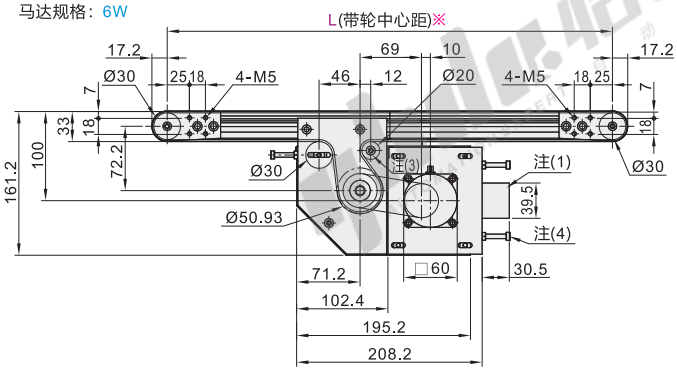

型材截面放大图

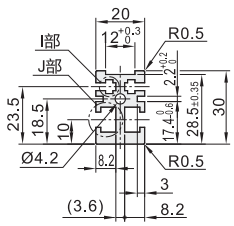

扫一扫
观看产品视频

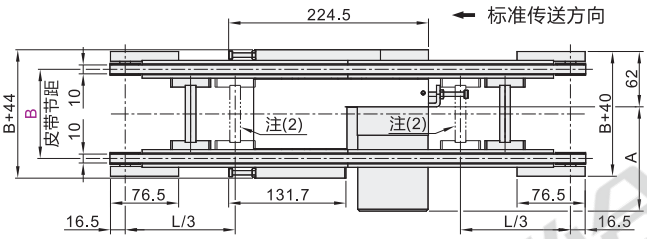

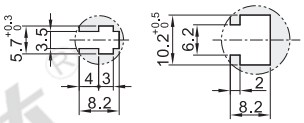

I部放大图 (M3用)　J部放大图 (M6用)

可使用GB/T 6170规格的六角螺母。

※ L≤1000时每条槽内均预先装入4个螺母，L>1000时每条槽内均预先装入6个螺母。
在需要预埋更多螺母时，请通过追加选型进行指定。

M6型材槽可使用：后装紧定螺母AHL22-206-M3/M4/M5。

同步齿形带采用两面贴布T5型(绿色：滑动用、黑色：防静电)

驱动部可在铝合金型材有槽的范围内移动到任意的位置。

马达规格：25W

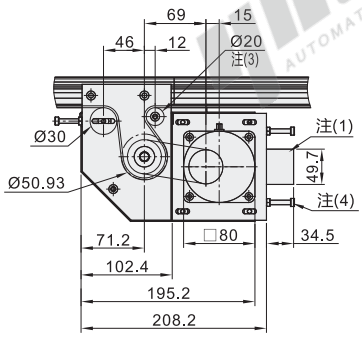

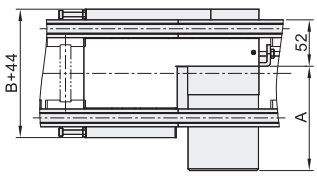

注1 电容器：仅单相感应马达需安装
注2 接头：2005<L<3000时，安装在此处位置（2处）
注3 M5张紧螺栓
注4 M5张紧螺栓

视角标准：第一视角

传送能力(参考值)

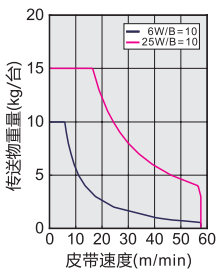

齿轮头减速比

齿轮头减速比	皮带速度(m/min) 50Hz	皮带速度(m/min) 60Hz
5	40.0	48.0
7.5	26.7	32.0
9	22.2	26.7
12.5	16.0	19.2
15	13.3	16.0
18	11.1	13.3
25	8.0	9.6
30	6.6	8.0
36	5.5	6.6
50	4.0	4.8
60	3.3	4.0
75	2.6	3.2
90	2.2	2.6
100	2.0	2.4
120	1.6	2.0
150	1.3	1.6
180	1.1	1.3

可能会因负载状态而减小。

此输送速度表参照松下电机(1400转/min)，台湾电机(1300转/min)。

A尺寸表

输出功率(W)	马达 规格	马达 制造商	减速比	A
6W	速度控制马达	台湾制	5~18	120
			20~180	130
		松下	5~18	111
			20~180	118
25W	三相马达	台湾制	5~18	130
			20~180	142
	速度控制马达		5~18	130
			20~180	142
	三相马达	松下	5~180	115
	速度控制马达			125

型号		L	马达选择					马达品牌
代码	B(最小单位10)	最小单位5	输出功率(W)	电压(V)	规格	齿轮头减速比	皮带规格	选择
KQM01	80~300	265~3000	6 25	TA220(单相)	SCM 速度控制马达	5 7.5 9 12.5 15 18 25 30 36 50 60 75 90 100 120 150 180 ! 输出功率为6时，5~9不适用。	K (经济型普通用：白色) L (经济型滑动用：绿色) E (普通用：白色) D (滑动用：绿色) F (防静电：黑色) J无皮带	T(台湾品牌) S(松下马达)
			25	SA200(三相)	INV 变频器			
			6 25	NV(无马达)	NM 无马达	NH 无齿轮头		W 无马达、齿轮头

! 选择了无马达、齿轮头时，马达安装孔间距将因马达输出功率而异。
! 选择了无马达、齿轮头时，主机将以部件状态交货。
! 选择D绿色：滑动用同步带时，侧边会有轻微起毛，不同工况起毛程度不一样。

请按图示订货

型号		L	马达选择					马达品牌
代码	B(最小单位10)	最小单位5	输出功率(W)	电压(V)	规格	齿轮头减速比	皮带规格	选择
KQM01	80~300	265~3000	6 25	TA220(单相)	SCM 速度控制马达	5 7.5 9 12.5 15 18 25 30 36 50 60 75 90 100 120 150 180 ! 输出功率为6时，5~9不适用。	D 绿色:滑动用 J 无皮带	T(台湾品牌) S(松下马达)
			25	SA200(三相)	INV 变频器			

KQM01—B100—L500—6—TA220—SCM—15—D—T

可选加工

型号		L	马达选择					马达品牌	可选加工
代码	B(最小单位10)	最小单位5	输出功率(W)	电压(V)	规格	齿轮头减速比	皮带规格	选择	代码
KQM01	80~300	265~3000	6 25	TA220(单相)	SCM 速度控制马达	5 7.5 9 12.5 15 18 25 30 36 50 60 75 90 100 120 150 180 ! 输出功率为6时，5~9不适用。	D 绿色:滑动用 J 无皮带	T(台湾品牌) S(松下马达)	MC( ) MB( )
			25	SA200(三相)	INV 变频器				

KQM01—B100—L1500—6—TA220—SCM—15—D—T—MC600

可选加工

代码	MC( )	
技术说明	**驱动部位置指定** 传送方向 MC( )	选型方法 MC500

代码	MB( )	
技术说明	**附带后装螺帽**	选型方法 MB3 ! 请指定附带后装螺帽数量。 如：MB3表示每条槽3个螺母

Example
使用示例

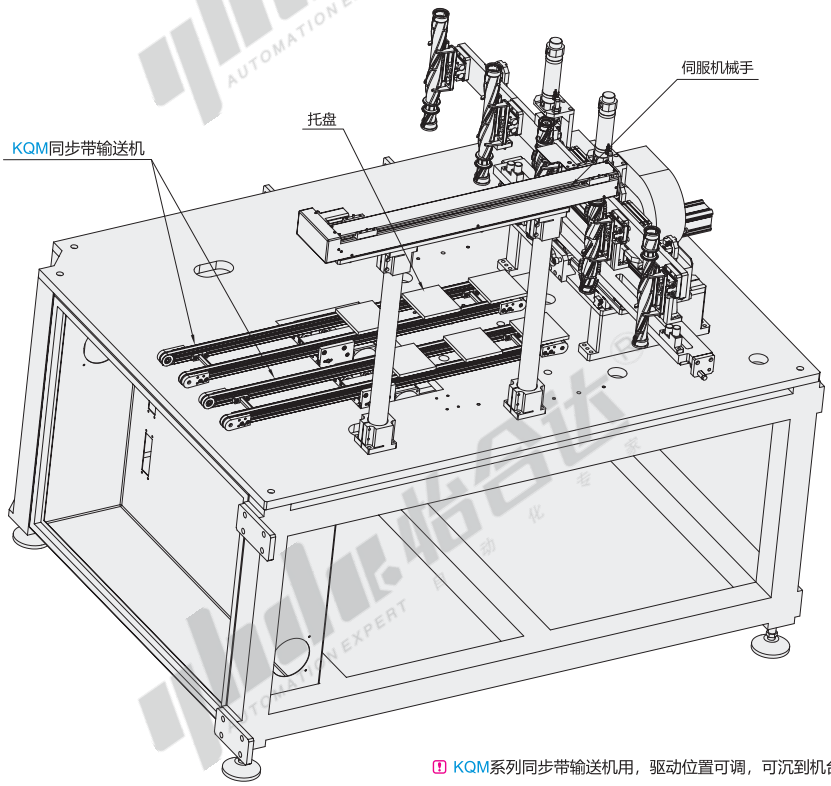

! KQM系列同步带输送机用，驱动位置可调，可沉到机台下面，省空间。