双轴承T型

T•h选择型/T选择•h指定型/T•h指定型/T选择•h指定倒角型

类型				材质		表面处理
T·h选择型	T选择·h指定型	T·h指定型	T选择·h指定倒角型	轴承	轴承座	轴承座
BHJ61	BHJ71	BHJ81	BHJ91	钢	S45C	发黑
BHJ62	BHJ72	BHJ82	BHJ92			无电解镀镍
BHJ63	BHJ73	BHJ83	BHJ93	不锈钢	A2017	本色阳极氧化(哑光)
BHJ64	BHJ74	—	BHJ94			
BHJ66	BHJ76	BHJ86	BHJ96		SUS304	—

来图定制

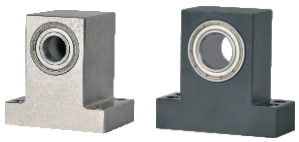

! 由于产品批次不同，发货镀镍产品可能存在喷细砂，不影响尺寸及功能。
! 由于B尺寸为负公差，因此轴承可能会突出0.1~0.2。

T·h选择型/T选择·h指定型/T·h指定型
BHJ61/62/63/64/66
BHJ71/72/73/74/76
BHJ81/82/83/86

T选择·h指定倒角型
BHJ91/92/93/94/96

轴承精度：GB/T 307.1 0 级
相当于 ：JIS B 1514 0 级

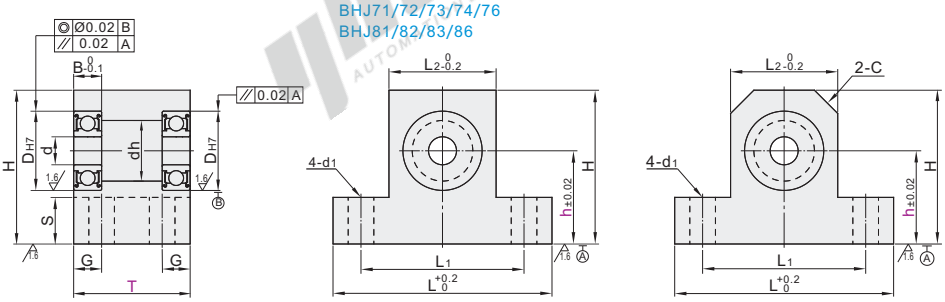

型号			T			h		d	DH7		dh	B	H	L	L1	L2	G	S	C	d1
代码	轴承型号	密封圈	选择型	最小单位1 范围(1)	最小单位1 范围(2)	选择型	最小单位1													
T·h选择型 BHJ61 BHJ62 BHJ63 BHJ64 BHJ66 T选择·h指定型 BHJ71 BHJ72 BHJ73 BHJ74 BHJ76 T·h指定型 BHJ81 BHJ82 BHJ83 BHJ86 T选择·h指定倒角型 BHJ91 BHJ92 BHJ93 BHJ94 BHJ96	623	ZZ (双盖式) ※VV (非接触式橡胶密封圈) DD (接触式橡胶密封圈)				10 15 20 25		3	10	+0.015 0	7	4	h+8.8	36	26	16	5	4.8		4.3
	624		20 30 35	—	—		—	4	13		9	5	h+10.8	38	28	18				
	605							5	14	+0.018 0	10			40	30	20				
	625		25 30 35						16		12		h+11.8	46	34	22			5	
	606					20 25 30		6	17		13	6	h+12.8	47	35	23				
	626		25 35 40	22~34	36~50		15~30		19		15		h+13.8	49	37	25				
	608							8	22		18	7	h+14.8	53	41	29				
	628								24		20	8	h+15.8	56	44	32				
	6900		25 40 45				15~40		22	+0.021 0	19	6	h+14.8	53	41	29	6	9.8		
	6000							10	26		22	8	h+16.8	58	46	34				
	6200		30 40 45	22~39	41~50	20 30 40			30		24	9	h+18.8	62	50	38				5.3
	6901		25 30 40				20~40		24		21	6	h+15.8	56	44	32				
	6001							12	28		24	8	h+17.8	60	48	36				
	6201		30 40 45		41~60				32	+0.025 0	26	10	h+19.8	64	52	40				
	6902		25 40 50				20~50		28	+0.021 0	25	7	h+17.8	60	48	36			10	
	6002		30 40 50			25 30 40 50		15	32	+0.025 0	28	9	h+19.8	68	54	40				
	6202		35 40 50		51~60				35		29	11	h+21.8	72	58	44				
	6903		25 40 50	25~49			25~50		30	+0.021 0	27	7	h+18.8	64	52	38	7			6.3
	6003		30 40 50					17	35		31	10	h+21.8	70	56	43		14.8		
	6203		35 40 50		51~70				40		34	12	h+23.8	76	62	49				
	6904					30 40 50 60			37	+0.025 0		9	h+22.8	73	59	45				
	6004		40 50 55	30~49	51~80		30~60	20	42		36	12	h+24.8	82	66	50	8			
	6204		45 50 55						47		40	14	h+27.8	88	72	56				9
	6005		40 50 60	34~59	61~80	35 40 50 80		25	47		41	12		96	76					
	6205		45 50 60				35~80		52		45	15	h+30.8	102	82	62				
	6006		45 50 60	37~59	61~90			30	55		48	13	h+31.8	104	84	64	10	19.8	12	11
	6206		50 60 65		61~100				62		55	16	h+35.8	112	92	72				
	6007			37~65	66~100	45 50 90	40~90	35	62	+0.030 0		14								
	6207		60 65 70	50~74	75~100				72		64	17	h+43.8	148	118	88	15	24.8	15	13
	6008		50 60 70	40~69	71~100	50 60 100	45~100	40	68		60	15	h+40.8	122	102	82	10	19.8	12	11
	6208		60 65 80	50~79	81~100				80		74	18	h+49.8	160	130	100	15	24.8	15	13

※ VV(非接触式橡胶密封圈)不适用于型号为623、624、605、606的轴承。
※ VV(非接触式橡胶密封圈)、DD(接触式橡胶密封圈)、轴承材质为钢。
! 高度h选择型不能指定倒角C加工。

请按图示订货

T·h选择型

型号			T	h
代码	轴承型号	密封圈	选择型	选择型
BHJ61	623	VV	20 30	15 20
BHJ62	624	DD		

BHJ62 — 624 DD — T30 — h20

可选加工(T·h选择型)

型号			T	h	
代码	轴承型号	密封圈	选择型	选择型	可选加工代码
BHJ61	623	VV	20 30	15 20	NA KC
BHJ62	624	DD			KK( )

BHJ62 — 624 DD — T30 — h20 — NA

可选加工

可选加工	增加两侧倒角	增加倒角C2	不装配轴承、挡圈
代码	KK	KC	NA
技术说明	选型方法 KK 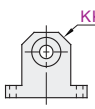 d / KK: 3~8 / 5; 10~20 / 10; 25・30 / 12	选型方法 KC 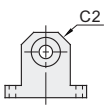	选型方法 NA 不装配轴承及挡圈(附带出货)

优惠价

数量	1~9	10~
价格	100%	另行报价

未税价(元)

交货期 5