AGV辅助脚轮(双轮)

平底活动型

容许载荷150~275kg

◎ 容许载荷150~200kg

代码	支架				轮部					支架转盘
	类型	材质	表面处理	刹车类型	代号	材质	颜色	硬度	轴承	
CFN14	平底活动型	Q235A	烤漆(黑色)	—	UQ AF	高强度聚氨酯	蓝色 红色	73A 93A	四轴承	轴承

! 受材料及装配累积公差影响转动半径R值数据仅供参考，请在设计中为其预留充足转动空间。

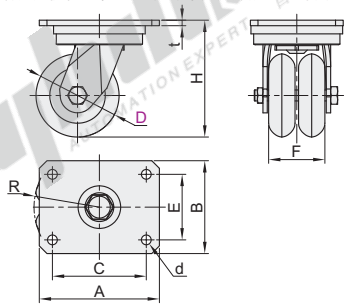

视角标准：第一视角

型号		轮部代号	H	F	A	B	C	E	d	R	t	容许载荷(kg)	参考重量(kg)
代码	D												
CFN14	76	UQ	107	50.5	110	85	86	60	9	60	5	150	1.35
		AF										200	

请按图示订货

型号		轮部代号
代码	D	
CFN14	76	UQ AF

CFN14— D76— UQ

未税价(元)

● 优惠价

数量	1~19	20~
价格	100%	另行报价

交货期 7

◎ 容许载荷150~350kg

代码	支架				轮部					支架转盘
	类型	材质	表面处理	刹车类型	代号	材质	颜色	硬度	轴承	
CFN01	平底活动型	Q235A	镀锌	—	UQ AF	高强度聚氨酯	蓝色 红色	73A 93A	双滚珠	钢珠结构

D:50 D:75 D:76 D:76A

◎ 特点:

- 聚氨酯包铝芯，材质耐磨，降噪，地面不留痕迹。
- 双轮设计转弯时阻力减半，旋转更灵活。

! 受材料及装配累积公差影响转动半径R值数据仅供参考，请在设计中为其预留充足转动空间。

D:50

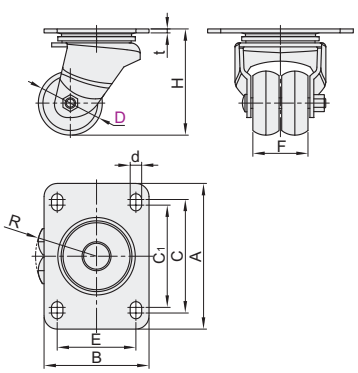

D:65/75/76

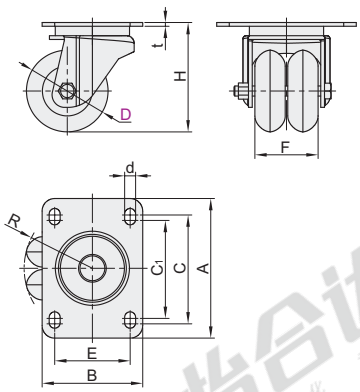

D:76A

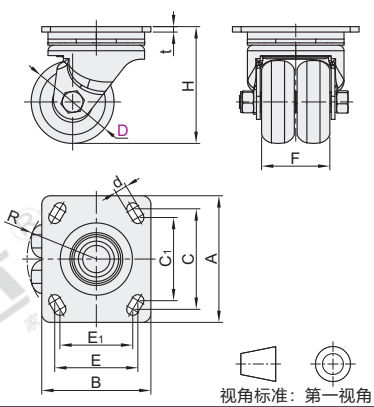

视角标准：第一视角

型号		轮部代号	H	F	A	B	C	C_1	E	E_1	d	R	t	容许载荷(kg)	参考重量(kg)
代码	D														
CFN01	50	AF	81.5	42	111	80	86.5	77.9	60	—	8.7	46.5	3	150	0.73
	65		87	50.5	104	82	85.5	77.5			8.5	52.5		180	0.88
	75	UQ	107		103.5		85.8	77.2			8.7	60	4	150	1.05
	76	AF		62.5	116	100	92	76	76	67	11	58.1	6	200	1.05
	76A											63.5		275	1.85

! 当D=65/76A时，轮部代号AF为防静电聚氨酯，工作温度25℃左右，电阻值10^5~10^9Ω。

请按图示订货

型号		轮部代号
代码	D	
CFN01	76	AF

CFN01— D76 — AF

未税价(元)

● 优惠价

数量	1~9	10~
价格	100%	另行报价

交货期 7