万向可调角度型·金属底座型/带橡胶垫底座型 ▶ 脚杯

超重载型

底座材质：Q235

代码	类型	材质		表面处理	
		底座	螺杆	底座	螺杆
WAR52	万向可调角度型	Q235	S45C	镀锌	镀锌
WAR53				镀铬	镀铬
WAR54				镀镍	镀镍

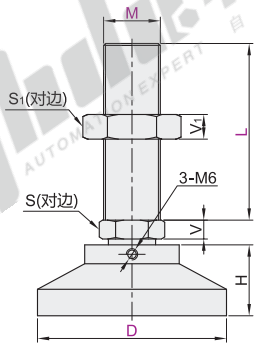

视角标准：第一视角

型号		M	L	S	S1	H	V	V1	承载 (Kg)	参考重量 (Kg/pcs)
代码	D									
WAR52 WAR53 WAR54	100	30	90	30	46	37.5	10	15	3000	2.66
			100							2.67
			125							2.75
			150							2.83

请按图示订货

型号		M	L	S
代码	D			
WAR52	100	30	90 / 100	30

WAR52—D100—M30—L90

未税价(元)

优惠价

数量	1~9	10~
价格	100%	另行报价

交货期 15

底座材质：S45C

代码	类型		材质			表面处理	
			底座	螺杆	橡胶垫	底座	螺杆
WAR61	万向可调角度型	无橡胶垫	S45C	S45C	—	镀锌	镀锌
WAR62						镀铬	镀铬
WAR63						镀镍	镀镍
WAR64		带橡胶垫			丁腈橡胶 (NBR)	镀锌	镀锌
WAR65						镀铬	镀铬
WAR66						镀镍	镀镍

无橡胶垫
WAR61
WAR62
WAR63

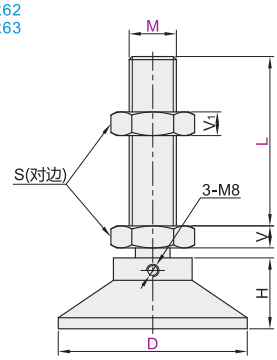

带橡胶垫
WAR64
WAR65
WAR66

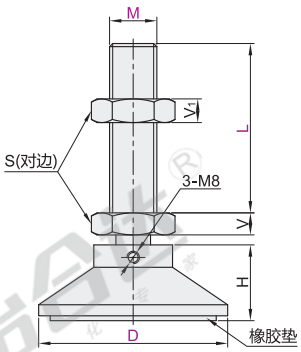

视角标准：第一视角

型号		M	L	S	H		V	V1	承载 (Kg)	参考重量 (Kg/pcs)
代码	D				WAR61/62/63	WAR64/65/66				
无橡胶垫 WAR61 WAR62 WAR63 / 带橡胶垫 WAR64 WAR65 WAR66	120	30	100	46	45	46.7	14	15	4000	3.00
			125							3.04
			150							3.08
			200							3.16

请按图示订货

型号		M	L	S
代码	D			
WAR61	120	30	100 / 125	46

WAR61—D120—M30—L100

未税价(元)

优惠价

数量	1~9	10~
价格	100%	另行报价

交货期 15