代码	类型		材质	表面处理
HGB13	标准型	单挂锁孔	SPCC	镀铬

规格：70

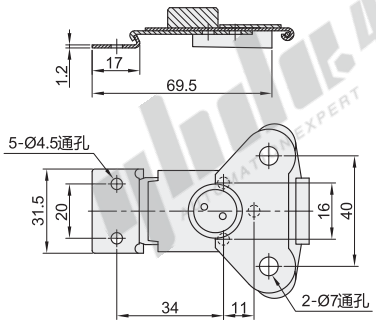

安装孔孔距

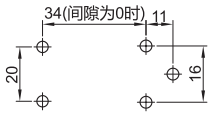

规格：76

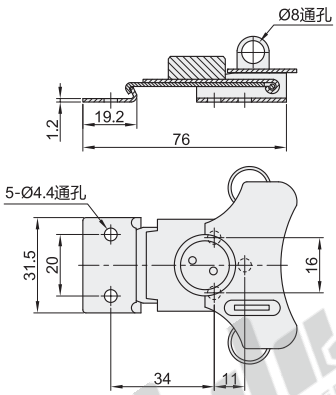

安装孔孔距

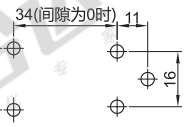

EX Example 使用示例

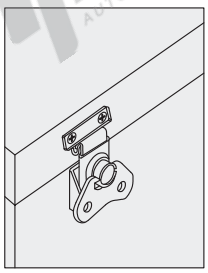

视角标准：第一视角

型号		拉伸承重 (kgf)	参考重量 (kg/pcs)
代码	规格		
HGB13	70	50	0.1
	76		

请按图示订货

型号	
代码	规格
HGB13	70
	76

HGB13—70

未税价(元)

● 优惠价

数量	1~9	10~
价格	100%	另行报价

交货期 1