代码	类型		材质 国标	材质 相当	表面处理
WIQ01	双耳环中央安装孔窄幅型	沉孔型	45	S45C	发黑
WIQ02					无电解镀镍
WIQ06			0Cr18Ni9	SUS304	—
WIQ21		螺孔型	45	S45C	发黑
WIQ22					无电解镀镍
WIQ26			0Cr18Ni9	SUS304	—

来图定制

沉孔型
WIQ01/02/06

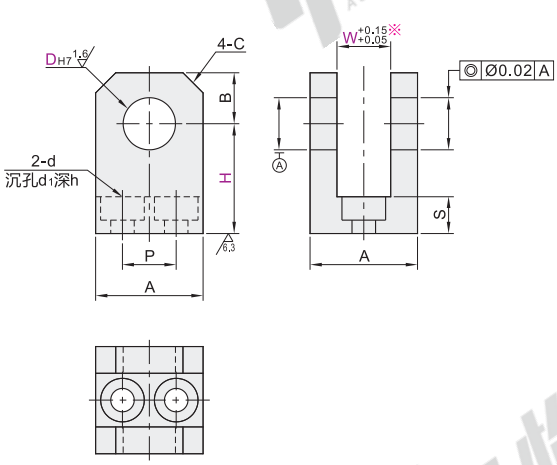

螺孔型
WIQ21/22/26

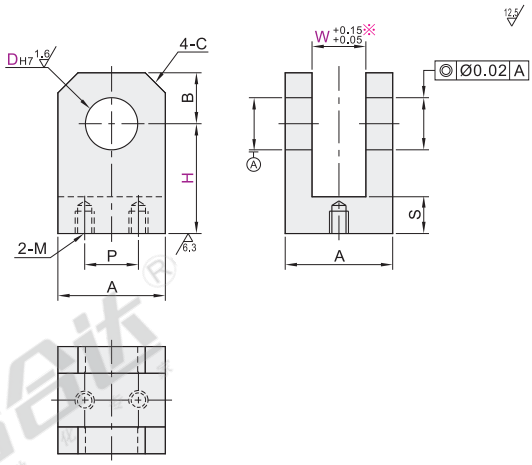

※选择W6以下时,W公差为 $^{+0.20}_{+0.05}$。

视角标准：第一视角

◎ 沉孔型

型号 代码	DH7	W 最小单位1	H 最小单位1	A	P	B	C	S	d1	d	h
WIQ01 WIQ02 WIQ06	4	4~12	12~20	16	8	4	3	5.5	6.5	3.5	3.5
	5										
	6		14~25			6					
	8	6~12	17~25	20	10	8	4	7.5	8	4.5	4.5
	10		17~30			10					
	12	10~20	22~35	28	14	12					
	13		22~35			13	5	9.5	9.5	5.5	5.5
	14	12~22	26~40	32	16	14					

◎ 螺孔型

型号 代码	DH7	W 最小单位1	H 最小单位1	A	P	B	C	S	M
WIQ21 WIQ22 WIQ26	4	4~12	15~20	16	10	4	3	10	M3
	5								
	6					6			
	8	6~12	20~35	20	12	8	4	12	M4
	10					10			
	12	10~20	30~45	28	14	12	5	14	M5
	13					13			
	14	12~22		32	16	14			

请按图示订货

◎ 沉孔型

型号 代码	DH7	W 最小单位1	H 最小单位1
WIQ01 WIQ02	4 5	4~12	12~20

WIQ01—D5—W10—H15

未税价(元)

● 优惠价

数量	1~19	20~
价格	100%	另行报价

交货期
5