LED红光 · 有效检测距离0.02~4.5m

进口高性价比型 · 镜反射式

代码	类型	光源	有效检测距离	适用配件
ZJF21	镜反射式	LED红外光	0.02~4.5m	ZJF26

UL CE

品牌 德国劳易测

特点

- A2LS 环境光主动抑制技术有效将外界光对传感器的影响降到最低；
- 采用高亮光斑brightVision®技术，对准非常便利；
- 通过明亮的黄/绿 指示灯可清楚看到工作状态；
- 具有两个分别独立的亮通，暗通开关量输出；
- 金属螺纹安装孔设计，安装简易快速；
- 坚固的IP67防护等级保证恶劣工况下的使用。

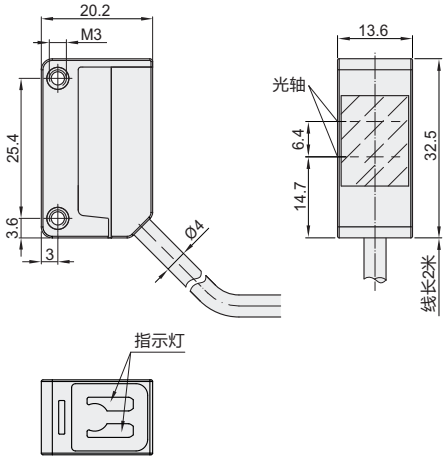

线路图

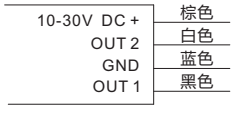

视角标准：第一视角

代码		ZJF21
光学参数	最大检测距离	0.02~6.0m
	有效检测距离	0.02~4.5m
	光源	LED
	波长	620nm（红色可见光）
时间	开关频率	500Hz
	响应时间	1ms
电气参数	工作电压	10~30vdc
	纹波电压	≤15%U_B
	开路电流	≤20mA
	开关输出	2NPN输出（OUT2：暗通，OUT1：亮通）
	信号电压高/低	≥（U_B-2.5v）≤2.5v
	输出电流	最大100mA

代码		ZJF21
显示	绿色LED	准备状态
	黄色LED	光路自由
机械参数	外壳材质	塑料
	光学保护盖材质	塑料
	重量	70g
	连接类型	直接出线2m，直径Ø44×0.2mm²
环境参数	环境温度(操作/储存)	-40℃~+60℃/-40℃~+70℃
	保护电路	2，3
	VDE安全等级	Ⅲ
	防护等级	IP67
	适用标准	IEC60947-5-2
	认证	UL508

请按图示订货

代码
ZJF21

ZJF21

报价方式 FAX

配件

代码	类型	适用光电传感器
ZJF26	反射镜	ZJF21

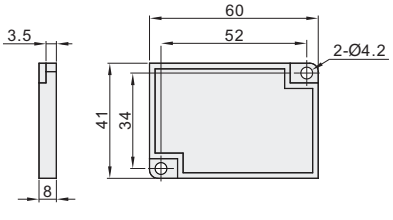

视角标准：第一视角

请按图示订货

代码
ZJF26

ZJF26

报价方式 FAX