代码	类型	
ZKL44	安全门栓	拉手型

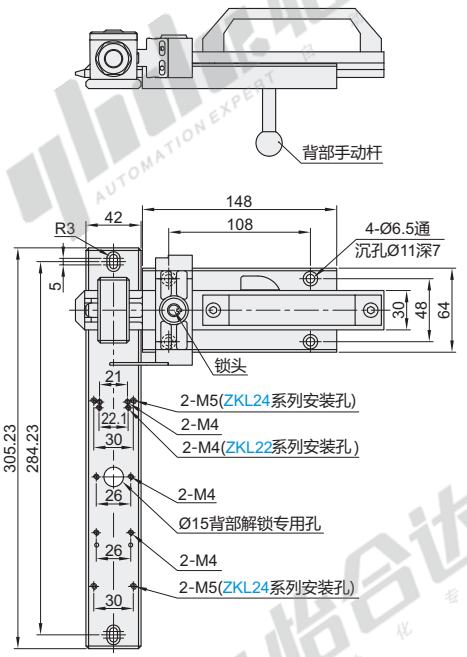

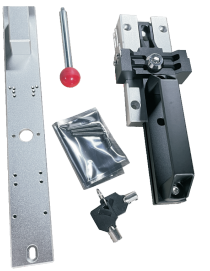

视角标准：第一视角

型号 代码	适配 安全开关/门锁
ZKL44	ZKL22 ZKL24

请按图示订货 型号 ZKL44

技术参数表

机械寿命	1×10⁶次/Cycle
安装位置	门或围栏
安装方式	左侧或右侧
基座材质	铝合金
滑柄材质	铝合金
手柄材质	不锈钢
球头材质	塑胶
重量	0.95kg