锁芯一体式按钮

代码	类型			材质			表面处理		
				基座	把手	锁舌	基座	把手	锁舌
XAT73	把手按压转动式	锁芯一体式按钮	带锁芯	ZDC5		S45C	镀砂铬		镀锌
XAT74							喷无光黑		
XAT75			无锁芯				电镀亚光		镀蓝白锌
XAT76									

特点：
- 锁舌旋转90°实现开启锁闭功能；
- XAT73-A87.5,XAT74-A87.5锁芯无防盗功能，一字螺丝刀能开启；
- 可左旋或右旋使用。

XAT73-A87.5 ,XAT73-A121 , XAT74-A87.5 ,XAT74-A121, XAT75,XAT76
锁舌孔尺寸：□ 8×8

XAT73-A147,XAT74-A147
锁舌孔尺寸：□ 10×10

带锁芯型配置钥匙：2把

带锁芯
XAT73
XAT74

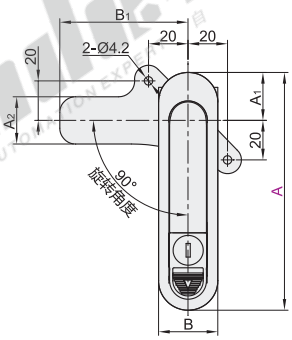

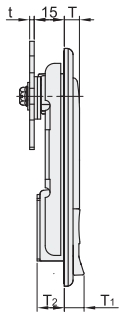

开孔尺寸

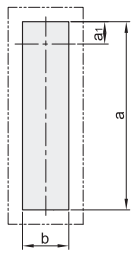

带锁芯
XAT75

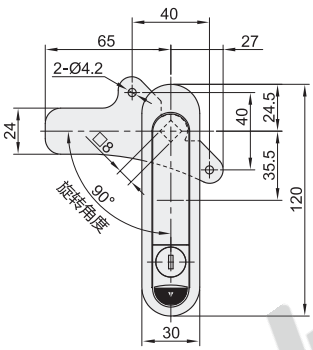

无锁芯
XAT76

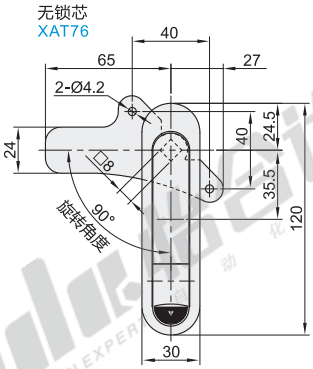

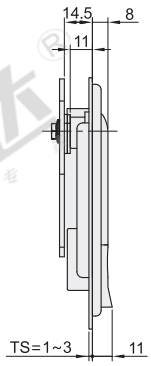

开孔尺寸

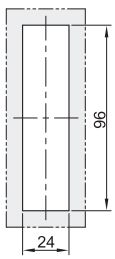

视角标准：第一视角

型号 代码	型号 A	A1	A2	B	B1	T	T1	T2	t	a	b	a1	TS(适用门板厚度)	参考重量(kg)
XAT73 XAT74	87.5	24.3	24	28.5	65	8	10.5	11	2.3	62.5	23.5	11.5	1～4	0.215
	121			30				13.5		95.5				0.29
	147	28.5	25	33	72	9	11		3	117	26.5	13.5		0.37

型号 代码	参考重量(kg)
XAT75	0.20
XAT76	0.19

请按图示订货

型号 代码	A
XAT73	87.5
XAT74	121

XAT73 — A87.5

型号 代码
XAT75
XAT76

未税价(元)

优惠价

数量	1～4	5～
价格	100%	另行报价

交货期 1

把手型按钮

代码	类型			材质			表面处理		
				基座	把手	锁舌	基座	把手	锁舌
XAT87	把手按压转动式	把手型按钮	带锁芯	ZDC5		S45C	喷银白漆		镀锌
XAT88			无锁芯						

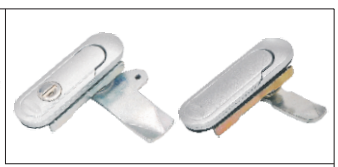

特点：
- 锁舌旋转90°实现开启锁闭功能；
- 可左旋或右旋使用。

锁舌孔尺寸：□ 8×8

带锁芯型配置钥匙：2把

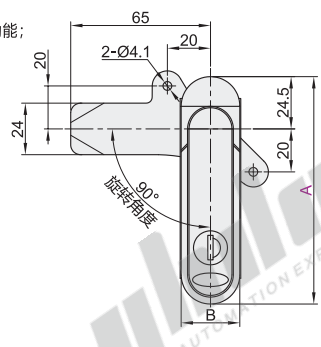

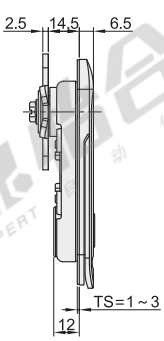

开孔尺寸

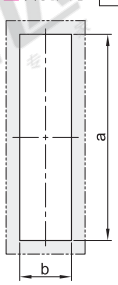

视角标准：第一视角

型号 代码	型号 A	B	a	b	参考重量(kg)
XAT87 XAT88	89	28	63	24	0.29
	107		80		
	123		96		

请按图示订货

型号 代码	A
XAT87	89
XAT88	107

XAT87 — A89

未税价(元)

优惠价

数量	1～4	5～
价格	100%	另行报价

交货期 1