XYθ轴 · 交叉滚柱+角接触轴承引导式

滚珠丝杠传动　轻载型

代码	类型		传动方向	传动方式	材质	表面处理
EHA81	交叉滚柱+角接触轴承引导式	轻载型	XYθ轴	滚珠丝杠	铝合金	黑色阳极氧化

! 导程：1mm，如需其他导程，请另行咨询。

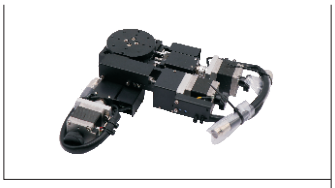

规格：60

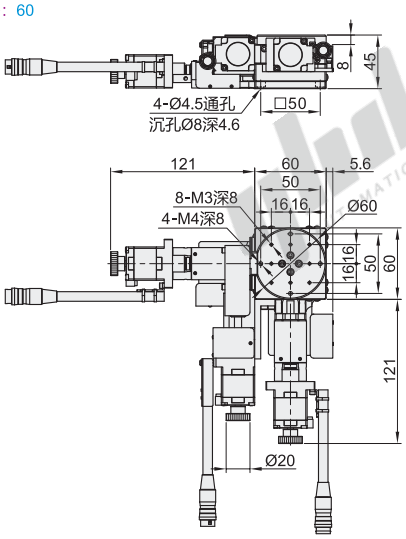

规格：80

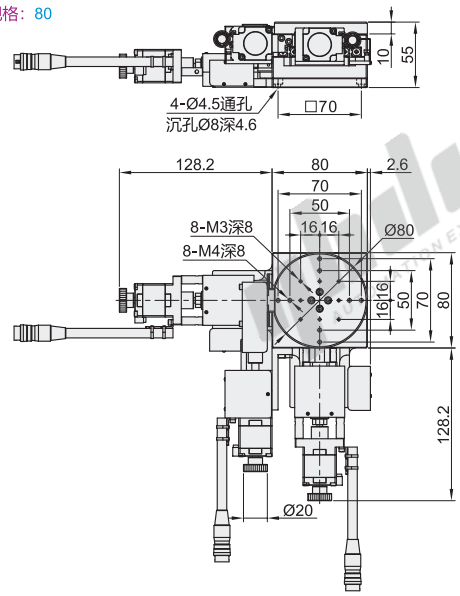

规格：120

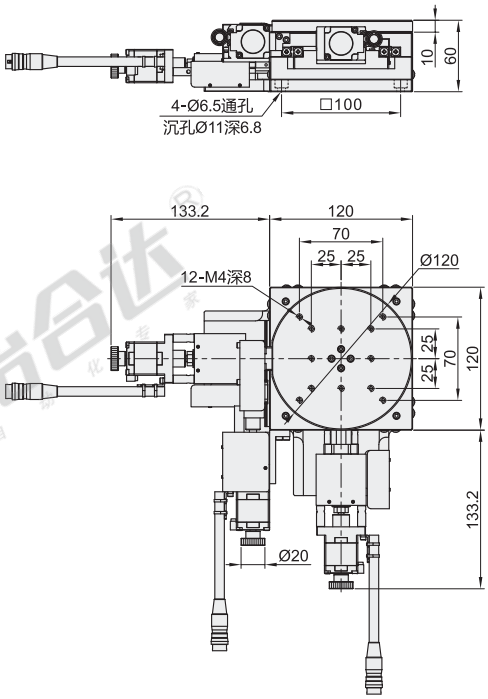

视角标准：第一视角

型号 代码	型号 规格	驱动器选择	线缆选择	台面尺寸(mm)	台面高度(mm)	X、Y轴移动量(mm)	θ轴移动量(°)	X、Y轴分辨率(μm)	θ轴分辨率(°)	X、Y轴最大速度(mm/s)	θ轴最大速度(°/s)	X、Y轴单向定位精度(μm)
EHA81	60	无指定(无驱动器)	无指定(无线缆)	Ø60	45	±10	±8.5	5	0.0060	10	12	15以内
	80	A(怡合达驱动器) B(鸣志驱动器)	2(2m长线缆) 4(4m长线缆)	Ø80	55	±12	±10		0.0048		9.6	
	120	!驱动器详细参数见下表。	!接头类型：HRS-12P接头	Ø120	60	±15			0.0037		7.4	

型号 代码	型号 规格	θ轴单向定位精度(°)	X、Y轴重复定位精度(μm)	θ轴重复定位精度(°)	平行度(μm)	运动同心度(μm)	2相步进电机	连接器 型号	连接器 接收侧型号	负载(kgf)	重量(kg)
EHA81	60	0.05	±1.5	±0.01	20以内	20	1.3A/相	HR10A-10J-12P(73)	HR10A-10P-12S(73)	6	2.2
	80				30以内					10	2.9
	120									25	3.4

! 传感器：NPN开路输出，原点+限位，传感器电压24V，8mA以下。　! 需接地线，避免静电干扰。
! 位移台使用为弱电，与强电线缆共同排布时会出现信号干扰，请务必采取屏蔽措施。

请按图示订货

型号 代码	型号 规格	驱动器选择	线缆选择
EHA81	60	A(怡合达驱动器)	2(2m长线缆)
	80	B(鸣志驱动器)	4(4m长线缆)

EHA81— 60 — A — 4

未税价(元)

优惠价

数量	1~4	5~
价格	100%	另行报价

交货期 7

驱动器参数表

驱动器	A(怡合达驱动器)	B(鸣志驱动器)
电压	DC12-40V	DC12-48V
驱动电流	0.5-2.6A/相	0.3-2.2A/相
细分	16档	16档