自动锁定型伸缩撑杆

单点两点固定

代码	类型		材质	表面处理
HFX45	单点两点固定	支座可拆型	SUS304	滚筒抛光

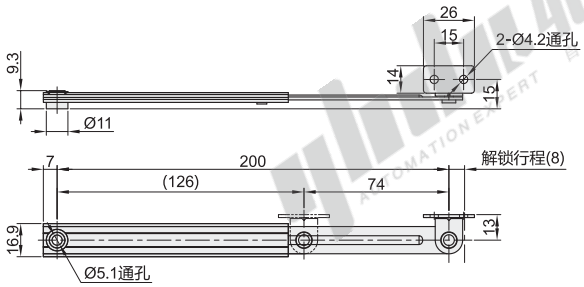

标配件

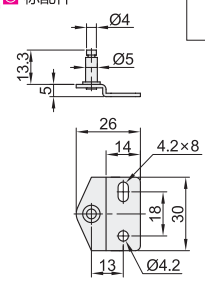

视角标准：第一视角

型号		拉伸承重 (N/1根)	标配件	参考重量 (kg/pcs)
代码	规格			
HFX45	200	147	标配件(1PCS)	0.15

请按图示订货

型号	
代码	规格
HFX45	200

HFX45—200

未税价(元)

优惠价

数量	1~9	10~
价格	100%	另行报价

交货期 3

腰孔型/圆孔型

代码	类型		材质	表面处理
HFX46	腰孔型	拉伸解锁	SUS430	滚筒抛光
HFX47	圆孔型			

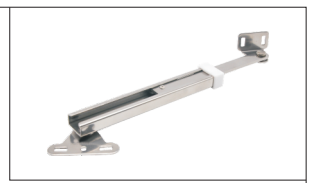

腰孔型
HFX46

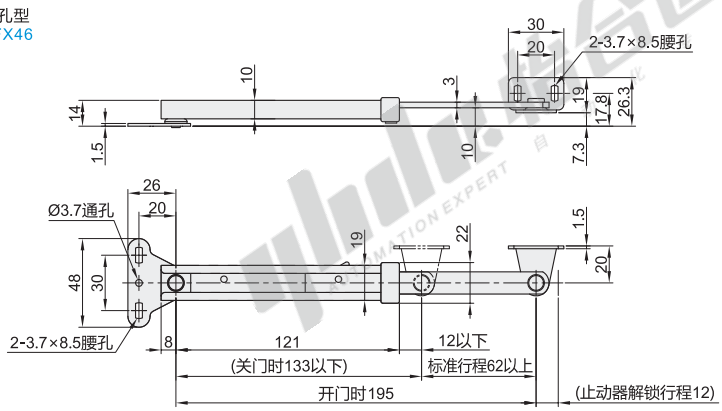

EX Example 使用示例

示例为右用

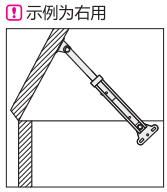

圆孔型
HFX47

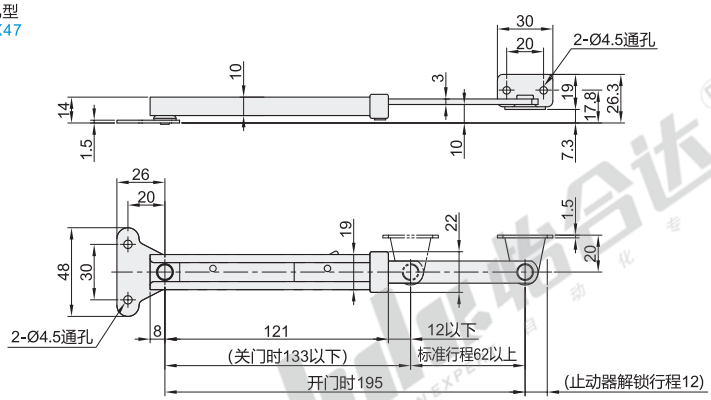

视角标准：第一视角

型号	拉伸承重 (N/根)	参考重量 (kg/pcs)
代码		
HFX46	147	0.1
HFX47		

请按图示订货

型号
HFX46
HFX47

未税价(元)

优惠价

数量	1~9	10~
价格	100%	另行报价

交货期 3

whole 怡合达 AUTOMATION EXPERT 自动化专家