厚壁法兰型导向轴支座 ◀ 带定位孔型·安装孔通孔

代码	类型			材质 国标	材质 相当	表面处理
GBG01	带定位孔型	安装孔通孔	圆法兰型	45	S45C	发黑
GBG02						无电解镀镍
GBG06				0Cr18Ni9	SUS304	—
GBG11			对边法兰型	45	S45C	发黑
GBG12						无电解镀镍
GBG16				0Cr18Ni9	SUS304	—

来图定制

圆法兰型
GBG01/02/06

对边法兰型
GBG11/12/16

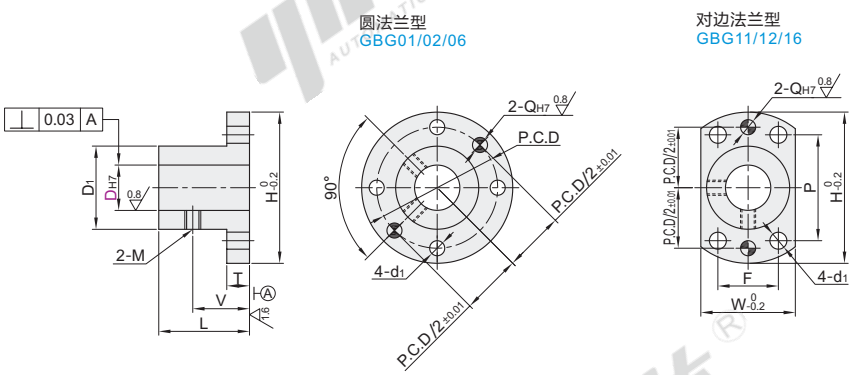

视角标准：第一视角

型号 代码 圆法兰型	型号 代码 对边法兰型	DH7		L	D1	H	T	V	M	P.C.D	W	P	F	QH7		d1
GBG01	GBG11	12	+0.018 0	24	21.8	40	6	15	M4	32	25	28	16	4	+0.012 0	4.5
GBG02	GBG12	16		32	27.8	50		19		40	32	33	22	5		5.5
GBG06	GBG16	20	+0.021 0		34.8	63	8	20	M5	50	40	42	25			
		25		38	39.8	68		23		55	45	45	30	6		6.6
		30			44.8	73	10	24	M6	60	50	48	35			

请按图示订货

型号 代码	型号 D	L
GBG01	12	24
GBG02	16	32

GBG02—D16

未税价(元)

优惠价

数量	1~9	10~
价格	100%	另行报价

交货期 5