■ T型

代码	类型	螺纹	材质 国标	材质 相当	表面处理
PCQ01	T型	粗牙	45	S45C	发黑
PCQ02					无电解镀镍
PCQ05			0Cr18Ni9	SUS304	—
PCQ06		细牙	45	S45C	发黑
PCQ07					无电解镀镍
PCQ10			0Cr18Ni9	SUS304	—

如对防锈有要求，请优先选用不锈钢材质或无电解镀镍产品。

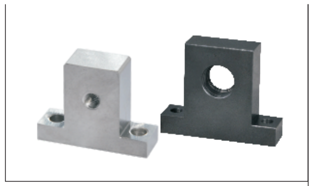

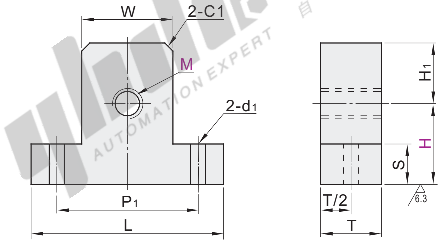

型号 代码	型号 M	H	H_1	T	M×P 粗牙螺纹	M×P 细牙螺纹	L	W	P_1	S	d_1
粗牙 PCQ01 PCQ02 PCQ05 细牙 PCQ06 PCQ07 PCQ10	3	15 20	10	10	3×0.5	3×0.35	32	16	24	5	4.5
	4	15 20			4×0.7	4×0.5					
	5	15 20			5×0.8	5×0.5					
	6	20 25 30			6×1.0	6×0.75					
	8	20 25 30	15	16	8×1.25	8×0.75	50	25	38	10	6.5
	10	20 25 30			10×1.5	10×1.0					
	12	20 25 30			12×1.75	12×1.0					
	16	25 30 40	20	22	16×2.0	16×1.5	75	40	57	15	9
	20	25 30 40			20×2.5	20×1.5					

■ 侧面沉孔型

代码	类型	螺纹	材质 国标	材质 相当	表面处理
PCT01	侧面沉孔型	粗牙	45	S45C	发黑
PCT02					无电解镀镍
PCT05			0Cr18Ni9	SUS304	—
PCT11		细牙	45	S45C	发黑
PCT12					无电解镀镍
PCT15			0Cr18Ni9	SUS304	—

如对防锈有要求，请优先选用不锈钢材质或无电解镀镍产品。

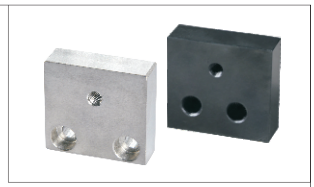

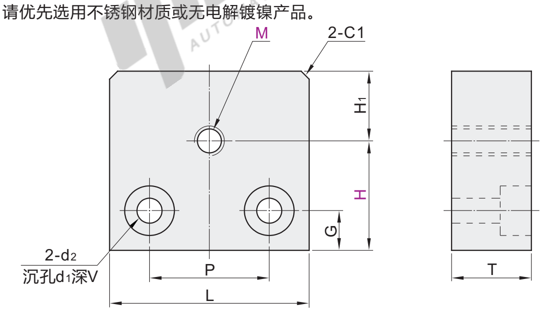

型号 代码	型号 M	H	H_1	T	M×P 粗牙螺纹	M×P 细牙螺纹	L	P	d_1	d_2	V	G
粗牙 PCT01 PCT02 PCT05 细牙 PCT11 PCT12 PCT15	3	20 25	10	10	3×0.5	3×0.35	32	20	8	4.5	4.5	5
	4	20 25			4×0.7	4×0.5						
	5	20 25			5×0.8	5×0.5						
	6	20 25 35			6×1.0	6×0.75						
	8	35 40 50	15	16	8×1.25	8×0.75	44	28	11	6.5	6.5	9
	10	35 40 50			10×1.5	10×1.0						
	12	35 40 50			12×1.75	12×1.0						
	16	40 50	20	22	16×2.0	16×1.5	60	42	14	9	9	12
	20	40 50			20×2.5	20×1.5						

请按图示订货

■ T型

型号 代码	型号 M	H	H_1
PCQ01 PCQ02	4	15 20	10
	5	15 20	
	6	20 25	

PCQ01 — M6 — H20

■ 侧面沉孔型

型号 代码	型号 M	H	H_1
PCT01 PCT02	3	20 25	10
	4	20 25	
	5	20 25	

PCT01 — M5 — H20

未税价(元)

优惠价

数量	1~9	10~
价格	100%	另行报价

交货期 5