垫片调整基准块 / 垫片组件 ◀ 直型

垫片调整基准块

代码	类型		材质		表面处理
			国标	相当	
PDJ01	直型	普通型	45	S45C	发黑
PDJ06		加长型			

普通型
PDJ01

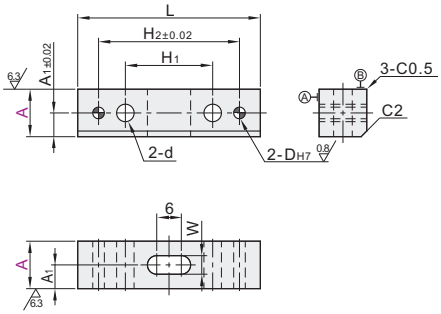

加长型
PDJ06

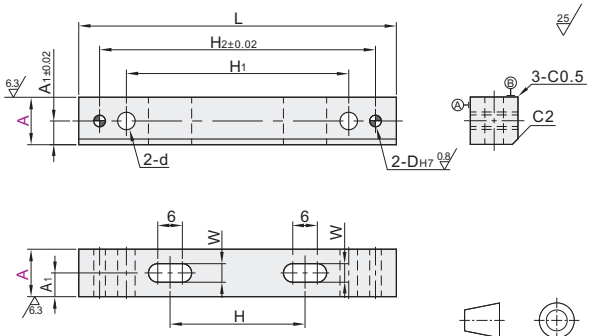

倒角C2的对边为基准面A、B。

视角标准：第一视角

型号		A1	L	D	d	H	H1	H2	W
代码	A								
普通型 PDJ01	16	8	65	6	7	—	30	52	7
	20	10	75	8	9		40	62	9
加长型 PDJ06	16	8	114	6	7	50	80	102	7
	20	10	124	8	9		90	112	9

请按图示订货

型号		A1	L
代码	A		
PDJ01	16	8	65
	20	10	75

PDJ01 — A16

未税价(元)

优惠价

数量	1~9	10~
价格	100%	另行报价

交货期 5

垫片组件

代码	类型		材质	
			国标	相当
PDJ51	直型用	普通型	冷轧钢板	SPCC
PDJ56		加长型		

普通型
PDJ51

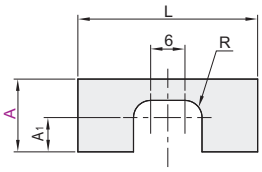

加长型
PDJ56

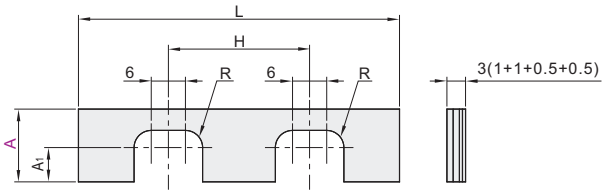

垫片组件中，厚度1mm、0.5mm的产品各2件。

视角标准：第一视角

型号		A1	L	R	H
代码	A				
普通型 PDJ51	16	8	65	4	—
	20	10	75	5	
加长型 PDJ56	16	8	114	4	50
	20	10	124	5	

请按图示订货

型号		A1	L
代码	A		
PDJ51	16	8	65
	20	10	75

PDJ51 — A16

未税价(元)

优惠价

数量	1~9	10~
价格	100%	另行报价

交货期 5