代码	类型	滚珠丝杠导程	滑座	底座		马达支座	
			材质	材质	硬度	材质	表面处理
KY46	伺服马达型	10、20	SCM	铬钼合金	58-62HRC	铝合金	染黑

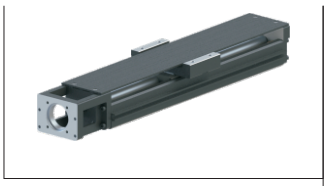

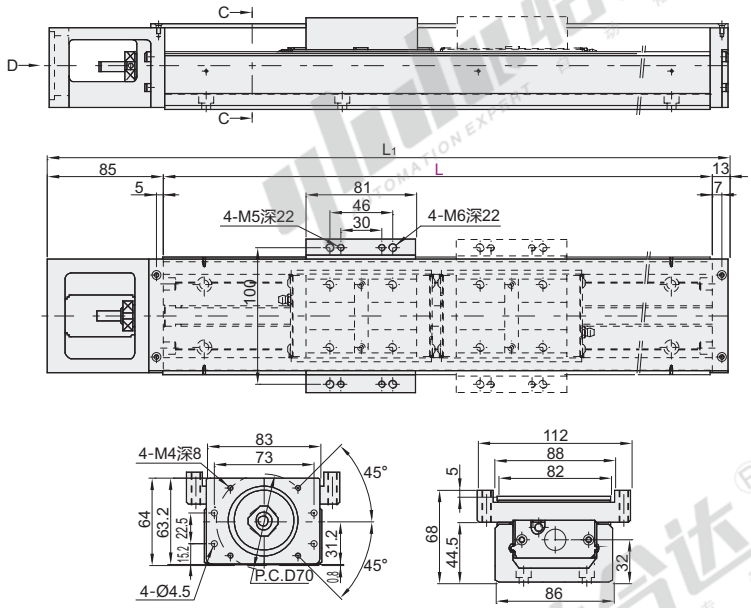

视角标准：第一视角

型号 代码	型号 规格	滑块	轨道长度 L	精度等级	护盖	极限开关安装轨道选择	马达连接支座选择	滚珠丝杠 轴径	滚珠丝杠 导程	工作台长度 L_1	E	E_1	n	n_1	最大行程 单滑座	最大行程 双滑座	重量(kg) 单滑座	重量(kg) 双滑座
KY46	1510 1520	A(单滑座) B(双滑座)	340	H(精密级) P(高精密级)	1(铝护盖)	1(只有极限轨道) 2(安装轨道+EE-SX671) 3(安装轨道+EE-SX674)	40 4A 4D	15	10 20	438	70	70	3	2	208.2	100.4	8.25	9.65
			440							538		20	4	3	308.2	200.4	9.54	10.94
			540							638		70	5	3	408.2	300.4	10.84	12.24
			640							738		20	6	4	508.2	400.4	12.15	13.55
			740							838		70	7	4	608.2	500.4	13.55	14.95
			840							938		20	8	5	708.2	600.4	14.65	16.05
			940							1038		70	9	5	808.2	700.4	15.84	17.24

马达连接支座及与马达对应表

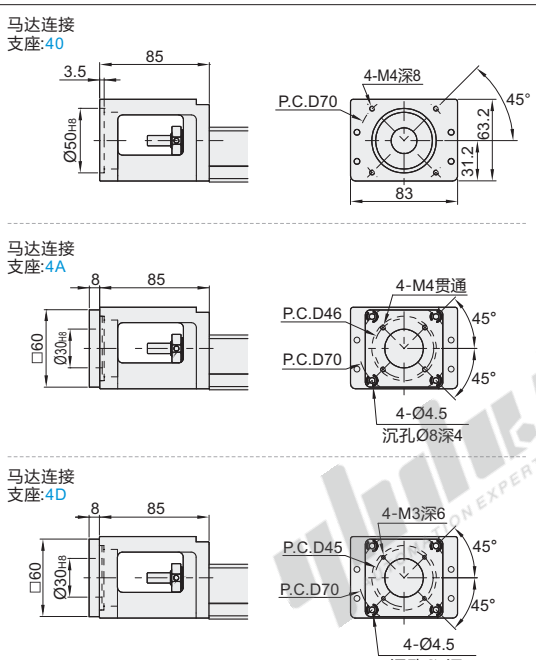

视角标准：第一视角

代码	马达类型	马达连接支座	适用品牌 制造厂名称	适用品牌 规格	输出功率
KY46	伺服马达	40	安川伺服马达	SGMAH-01	100W
				SGMAH-02	200W
				SGMAH-04	400W
			三菱伺服马达	HC-MFS23	200W
				HC-KFS23	200W
				HC-MFS43	400W
				HC-KFS43	400W
			松下伺服马达	MQMA01	100W
				MSMA02	200W
				MSMA04	400W
		4A	安川伺服马达	SGMAH-A3	30W
				SGMAH-A5	50W
				SGMAH-01	100W
			三菱伺服马达	HC-MFS053	50W
				HC-MFS13	100W
		4D	松下伺服马达	MSMA5A	50W
				MSMA01	100W

注：左、右PPU移载机械手与接线位置对应。

KY 单轴驱动器

46系列 · 标准型

含铝护盖(精密研磨级丝杆)

装轨道尺寸及极限开关安装示列

1（安装轨道）

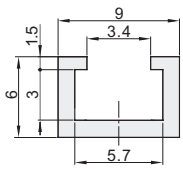

2（安装轨道+EE-SX671）

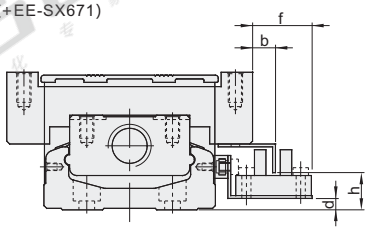

3（安装轨道+EE-SX674）

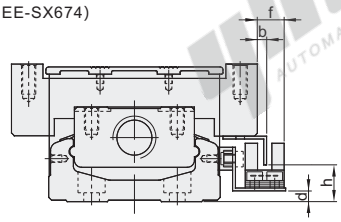

视角标准：第一视角

代码	极限开关/安装轨道	b	d	f	h
KY46	2（安装轨道+EE-SX671）	7.9	18	20.4	26.5
	3（安装轨道+EE-SX674）	5.6	17.8	11.9	26.8

精度等级

代码	轨道长度 L	反覆定位精度		定位精度		行走平行度		背隙		启动扭矩	
		精密级	高精密级	精密级	高精密级	精密级	高精密级	精密级	高精密级	精密级	高精密级
KY46	340	±0.01	±0.003	—	0.025	—	0.015	0.020	0.003	10	15
	440										
	540										
	640										
	740				0.03		0.020				17
	840										
	940		—		—		—		—		—

容许静力矩

代码	导程	容许静力矩					
		直线导轨					
		俯仰MP(N-m)		偏摆MY(N-m)		滚动MR(N-m)	
		单滑座	双滑座	单滑座	双滑座	单滑座	双滑座
KY46	10	575	2678	575	2678	1397.9	2795.8
	20						

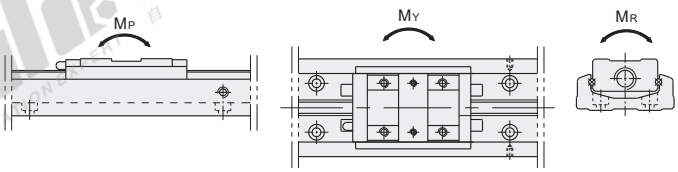

容许负载

代码	导程	基本额定负载(KN)					
		直线导轨		滚珠丝杠			
		C(动)	Co(静)	C(动)		Co(静)	
		精密级/高精密级		精密级	高精密级	精密级	高精密级
KY46	10	26.35	46.65	5	6.66	8.92	11.86
	20			3.72	5	6.37	8.53

请按图示订货

型号 代码	型号 规格	滑块	轨道长度 L	精度等级	护盖	极限开关/安装轨道选择	马达连接支座选择
KY46	1510 1520	A(单滑座) B(双滑座)	340 440 540	H(精密级) P(高精密级)	(铝护盖)	1(只有极限轨道) 2(安装轨道+EE-SX671) 3(安装轨道+EE-SX674)	40 4A 4D

KY46 — 1510 — A — L340 — H — 1 — 1 — 4A

未税价(元)

优惠价

数量	1~4	5~
价格	100%	另行报价

交货期 3

精密级单滑座(1~2pcs)