LS10系列

代码	类型		材质	重复精度(mm)	适配动子
BCM11	LS10系列	有铁芯动子	碳钢	±0.01	BCH01

特点：高速度、长行程、高精度、高响应、大推力。

来图定制

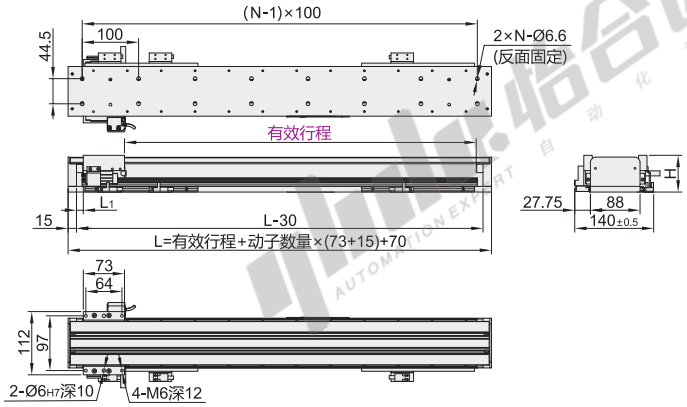

D2(双动子数)

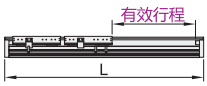

D3(三动子数)

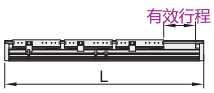

视角标准：第一视角

型号 代码	型号 有效行程(最小单位100)	动子数量 D	封装形式	编码器分辨率	光电开关	标配驱动器	总线驱动类型	L1	H	峰值推力(N)	连续推力(N)	最大承载(Kg)
BCM11	100~800 100~1500	1(单动子数) 2(双动子数) 3(三动子数) 4~	GB(金属盖板) FQ(风琴罩) GD(钢带) N(无)	RA(1μm) RB(0.5μm) RC(0.1μm)	NPN PNP	P(松下) S(高创) M(三菱) A(ABB) D(台达)	无指定(脉冲) E(Ethercat) C(Canopen) F(Profinet)	20	70	200	95	10

标配松下驱动器(用于搭配脉冲信号)或高创(用于搭配总线信号)，如需选配其它直线电机驱动器请与我司联系。通用情况下，编码器分辨率1μm默认选磁栅尺，0.5μm、0.1μm默认选光栅尺，磁栅尺/光栅尺均可兼容本目录所有直线电机模组。

有效行程	100	200	300	400	500	600	700	800	900	1000	1100	1200	1300	1400	1500
N(孔数)	3	4	5	6	7	8	9	10	11	12	13	14	15	16	17
重量(Kg)	2.5	4	5.5	7	8.5	10	11.5	13	14.5	16	17.5	19	20.5	22	23.5

请按图示订货

型号 代码	型号 有效行程	动子数量 D	封装形式	编码器分辨率	光电开关	标配驱动器	总线驱动类型
BCM11	100~800	1	GB	RA	NPN	P	无指定
	100~1500	2	FQ	RB	PNP	S	C F

BCM11—100—D1—GB—RA—NPN—P—E

如尺寸不适用，可来图定制

代码	有效行程	拖链安装方向	外观颜色	动子数量	封装形式	重复精度(mm)
BCM11	可以根据客户定制	可以根据客户定制	可以根据客户定制	可以根据客户定制	可以根据客户定制	±0.01

未税价(元)

优惠价

数量	1~5	6~
价格	100%	另行报价

交货期 14

LS10L系列

代码	类型		材质	重复精度(mm)	适配动子
BCT11	LS10L系列	有铁芯动子	碳钢	±0.01	BCL01

特点：高速度、长行程、高精度、高响应、大推力。

来图定制

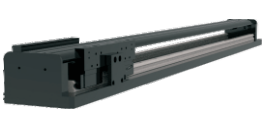

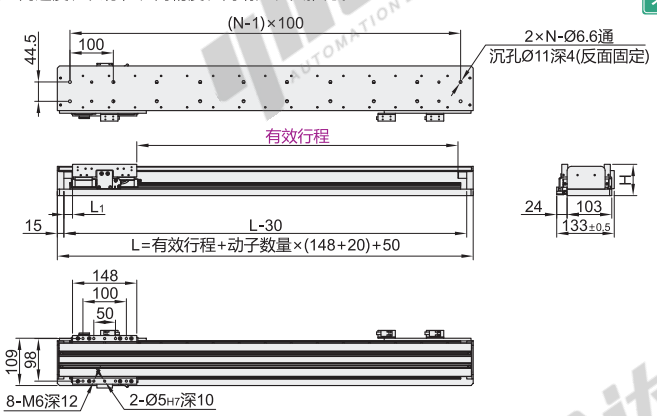

D2(双动子数)

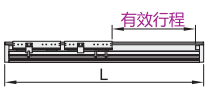

D3(三动子数)

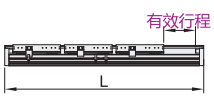

视角标准：第一视角

型号 代码	型号 有效行程(最小单位100)	动子数量 D	封装形式	编码器分辨率	光电开关	标配驱动器	总线驱动类型	可选配件	L1	H	峰值推力(N)	连续推力(N)
BCT11	100~800 100~1500	1(单动子数) 2(双动子数) 3(三动子数) 4~	GB(金属盖板) FQ(风琴罩) GD(钢带) N(无)	RA(1μm) RB(0.5μm) RC(0.1μm)	NPN PNP	P(松下) S(高创) M(三菱) A(ABB) D(台达) B(百盛)	无指定(脉冲) E(Ethercat) C(Canopen) F(Profinet)	无指定(无配件) H(霍尔传感器) T(温度传感器) A(气冷动子)	20	72	360	120

标配松下驱动器(用于搭配脉冲信号)或高创(用于搭配总线信号)，如需选配其它直线电机驱动器请与我司联系。通用情况下，编码器分辨率1μm默认选磁栅尺，0.5μm、0.1μm默认选光栅尺，磁栅尺/光栅尺均可兼容本目录所有直线电机模组。

有效行程	100	200	300	400	500	600	700	800	900	1000	1100	1200	1300	1400	1500
N(孔数)	2	4	5	6	7	8	9	10	11	12	13	14	15	16	17
重量(Kg)	10	11.5	13	14.5	16	17.5	19	20.5	22	23.5	25	26.5	28	29.5	31

请按图示订货

型号 代码	型号 有效行程	动子数量 D	封装形式	编码器分辨率	光电开关	标配驱动器	总线驱动类型	可选配件
BCT11	100~800	1	GB	RB	NPN	P	无指定	无指定
	100~1500	2	FQ	RC	PNP	S	C F	T A

BCT11—100—D1—GB—RB—NPN—P—E—H

如尺寸不适用，可来图定制

代码	有效行程	拖链安装方向	外观颜色	动子数量	封装形式	重复精度(mm)
BCT11	可以根据客户定制	可以根据客户定制	可以根据客户定制	可以根据客户定制	可以根据客户定制	±0.01

未税价(元)

优惠价

数量	1~5	6~
价格	100%	另行报价

交货期 14