代码	类型		材质 国标	材质 相当	表面处理
ZBF35	下限位	卡槽型	45	S45C	镀硬铬
ZBF36			6061	A6061	喷砂氧化
ZBF37		螺孔型	45	S45C	镀硬铬
ZBF38			6061	A6061	喷砂氧化

来图定制

卡槽型
ZBF35/36

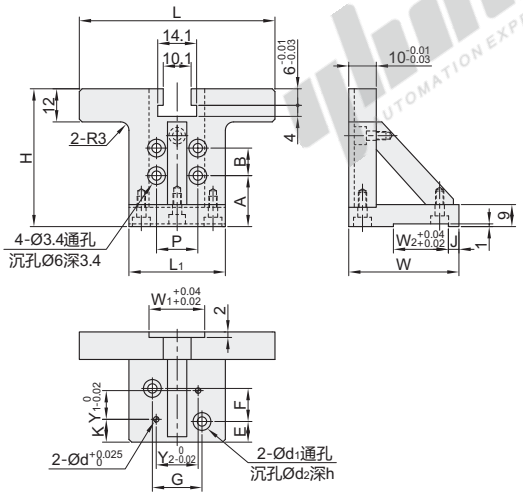

螺孔型
ZBF37/38

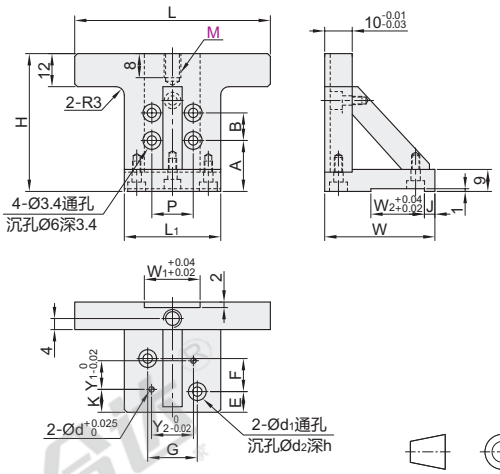

视角标准：第一视角

卡槽型

型号 代码	适用导轨规格	适用气爪缸径	H	L	L1	P	A	B	W	W1 滑块定位槽	W2 气爪定位槽	J	E	F	G	K	d1	d2	h	Y1	Y2	d	适用导轨系列	适用气爪代码	适用浮动接头代码
(S45C) ZBF35 (A6061) ZBF36	10	10	51	71	35	15	19.5	10	40	20	16.4	6.8	9	12	18	9.8	3.5	6.5	3.4	10.4	15.2	2	IAC系列	WGY01	WHC31
		16									23.6	3.2	7.5	15	22	8.5	4.5	8	4.4	13	22	3			
		20		81	45				45		27.6	3.7	8.5	18	32	10	5.5	10	5.4	15	33.6	4			
	12	10	62	71	35	21	24	12	40	30	16.4	6.8	9	12	18	9.8	3.5	6.5	3.4	10.4	15.2	2	IAJ系列		
		16									23.6	3.2	7.5	15	22	8.5	4.5	8	4.4	13	22	3			
		20		81	45				45		27.6	3.7	8.5	18	32	10	5.5	10	5.4	15	33.6	4			
	13	10	57	71	35	20	20	15	40	27	16.4	6.8	9	12	18	9.8	3.5	6.5	3.4	10.4	15.2	2	IAC系列		
		16									23.6	3.2	7.5	15	22	8.5	4.5	8	4.4	13	22	3			
		20		81	45				45		27.6	3.7	8.5	18	32	10	5.5	10	5.4	15	33.6	4			
	16	10	66	71	35	25	22	20	40	32	16.4	6.8	9	12	18	9.8	3.5	6.5	3.4	13	15.2	2			
		16									23.6	3.2	7.5	15	22	8.5	4.5	8	4.4	10.4	22	3			
		20		81	45				45		27.6	3.7	8.5	18	32	10	5.5	10	5.4	15	33.6	4			

螺孔型

型号 代码	适用导轨规格	适用气爪缸径	M	H	L	L1	P	A	B	W	W1 滑块定位槽	W2 气爪定位槽	J	E	F	G	K	d1	d2	h	Y1	Y2	d	适用导轨系列	适用气爪代码	适用浮动接头代码
(S45C) ZBF37 (A6061) ZBF38	10	10	4	51	71	35	15	19.5	10	40	20	16.4	6.8	9	12	18	9.8	3.5	6.5	3.4	10.4	15.2	2	IAC系列	WGY01	WHB01
		16										23.6	3.2	7.5	15	22	8.5	4.5	8	4.4	13	22	3			
		20			81	45				45		27.6	3.7	8.5	18	32	10	5.5	10	5.4	15	33.6	4			
	12	10		62	71	35	21	24	12	40	30	16.4	6.8	9	12	18	9.8	3.5	6.5	3.4	10.4	15.2	2	IAJ系列		
		16										23.6	3.2	7.5	15	22	8.5	4.5	8	4.4	13	22	3			
		20			81	45				45		27.6	3.7	8.5	18	32	10	5.5	10	5.4	15	33.6	4			
	13	10	5	57	71	35	20	20	15	40	27	16.4	6.8	9	12	18	9.8	3.5	6.5	3.4	10.4	15.2	2	IAC系列		
		16										23.6	3.2	7.5	15	22	8.5	4.5	8	4.4	13	22	3			
		20			81	45				45		27.6	3.7	8.5	18	32	10	5.5	10	5.4	15	33.6	4			
	16	10		66	71	35	25	22	20	40	32	16.4	6.8	9	12	18	9.8	3.5	6.5	3.4	10.4	15.2	2			
		16										23.6	3.2	7.5	15	22	8.5	4.5	8	4.4	13	22	3			
		20			81	45				45		27.6	3.7	8.5	18	32	10	5.5	10	5.4	15	33.6	4			

请按图示订货

卡槽型

型号 代码	适用导轨规格	适用气爪缸径
~~ZBF35~~ ZBF36	10	16 / 20

ZBF35－10－16

螺孔型

型号 代码	适用导轨规格	适用气爪缸径	M
~~ZBF37~~ ZBF38	10	16 / 20	4 / 5

ZBF37－10－16－M5

未税价(元)

优惠价

数量	1~5	6~
价格	100%	另行报价

交货期 7