平皮带输送机

全皮带型

中间驱动双槽型材(带轮直径30mm)

代码	类型	材质				表面处理			
		型材	马达盖板1	马达盖板2	带轮固定座	型材	马达盖板1	马达盖板2	带轮固定座
KPU01	全皮带型	铝材				阳极氧化处理		喷涂	

特长：该平皮带输送机还能调节驱动部的位置。可在中间的驱动部内调节张力，即使进行张力调节，输送机总长度也保持不变。

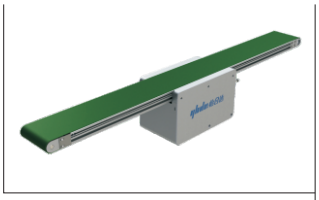

马达规格：6W

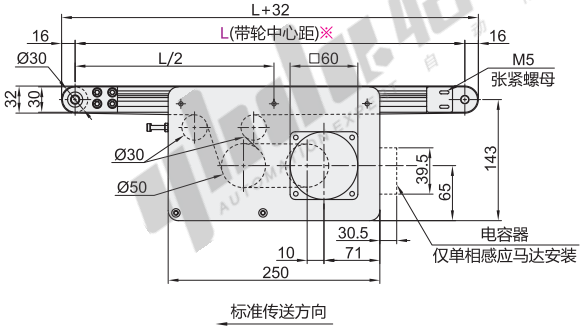

型材截面放大图

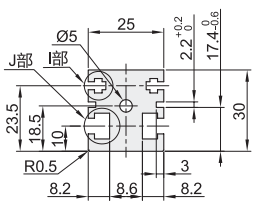

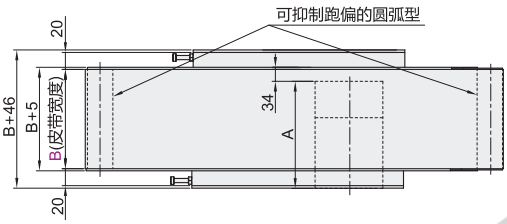

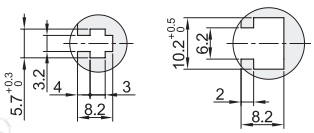

I部(M3用)　　J部(M6用)

可使用GB/T6170规格的六角螺母。

※ L≤1000时每条槽内均预先装入4个螺母，L>1000时每条槽内均预先装入6个螺母，如需要埋入更多螺母时，请通过追加选型进行指定。

M6型材槽可使用：后装紧定螺母AHL22-206-M3/M4/M5。

如需要带螺母插入沉孔时，请通过可选加工进行指定。

图中的尺寸为皮带规格(厚1mm)的尺寸，请注意，皮带厚度因皮带规格而异。

马达规格：25W

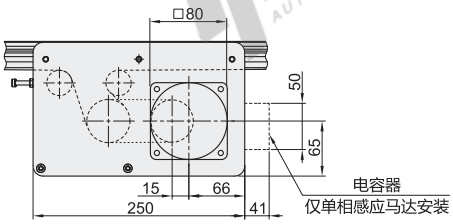

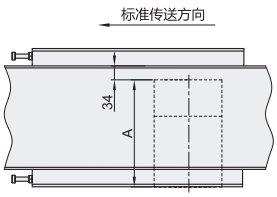

视角标准：第一视角

传送能力(参考值)

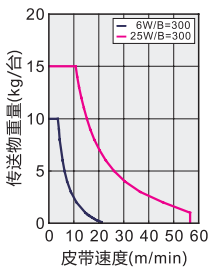

齿轮头减速比

齿轮头减速比	皮带速度(m/min) 50Hz	60Hz
5	39.2	47.1
7.5	26.1	31.4
9	21.8	26.1
12.5	15.7	18.8
15	13	15.7
18	10.9	13
25	7.8	9.4
30	6.5	7.8
36	5.4	6.5
50	3.9	4.7
60	3.2	3.9
75	2.6	3.1
90	2.1	2.6
100	1.9	2.3
120	1.6	1.9
150	1.3	1.5
180	1.0	1.3

可能会因负载状态而减小。

此输送速度表参照松下电机(1400转/min)，台湾电机(1300转/min)。

A尺寸表

输出功率(W)	马达 规格	马达 制造商	减速比	A
6W	速度控制马达	台湾制	5~18	117
			20~180	127
		松下	5~18	111
			20~180	118
25W	三相马达	台湾制	5~18	117
			20~180	128.5
	速度控制马达		5~18	128
			20~180	138.5
	三相马达	松下	5~180	115
	速度控制马达			125

型号 代码	型号 B最小单位10	L 最小单位5	马达选择 输出功率(W)	马达选择 电压(V)	马达选择 规格	马达选择 齿轮头减速比	皮带规格	马达品牌选择
KPU01	60~300	355~2000	6 25	TA100(单相) TA220(单相)	SCM (速度控制马达)	5 7.5 9 12.5 15 18 25 30 36 50 60 75 90 100 120 150 180 ! 输出功率为6时，5~9不适用。	L(经济型·黄色PVC) M(经济型·黑色防静电PU) K(经济型·墨绿色PVC) A(普通规格·绿色) B(普通规格·白色) C(滑动用·绿色) D(滑动用·白色) E(电子零件传送用·黑色) F(食品传送用·白色) P(耐油用:绿色) J(无皮带)	T(台湾品牌) S(松下马达)
			25	SA200 (三相)	INV (变频器)			
			6 25	NV (无马达)	NM (无马达)	NH(无齿轮头)		W(无马达、齿轮头)

! 选择了无马达、齿轮头时，马达安装孔间距将因马达输出功率而异。
! 选择了无马达、齿轮头时，主机将以部件状态交货。

请按图示订货

型号 代码	型号 B	L	马达选择 输出功率(W)	马达选择 电压(V)	马达选择 规格	马达选择 齿轮头减速比	皮带规格	马达品牌选择
KPU01	60~300	355~2000	6 25	TA100 TA220	SCM(速度控制马达)	5 7.5 9 12.5 15	A(普通规格·绿色) B(普通规格·白色) C(滑动用·绿色)	T(台湾品牌) S(松下马达)
			25	SA200	INV(变频器)			

KPU01—B60—L500—25—TA220—SCM—7.5—A—T

可选加工

型号 代码	型号 B	L	马达选择 输出功率(W)	马达选择 电压(V)	马达选择 规格	马达选择 齿轮头减速比	皮带规格	马达品牌选择	可选加工代码
KPU01	60~300	355~2000	6 25	TA100 TA220	SCM(速度控制马达)	5 7.5 9 12.5 15	A(普通规格·绿色) B(普通规格·白色) C(滑动用·绿色)	T(台湾品牌) S(松下马达)	MC( ) MB( )
			25	SA200	INV(变频器)				

KPU01—B60—L1200—25—TA220—SCM—7.5—A—T—MC500

可选加工

代码	MC( )	
技术说明	**驱动部位置指定** 传送方向 MC( )	选型方法 MC500

代码	MB( )	
技术说明	**附带后装螺帽**	选型方法 MB3 ! 请指定附带后装螺帽数量。 如：MB3表示每条槽3个螺母

EX Example 使用示例

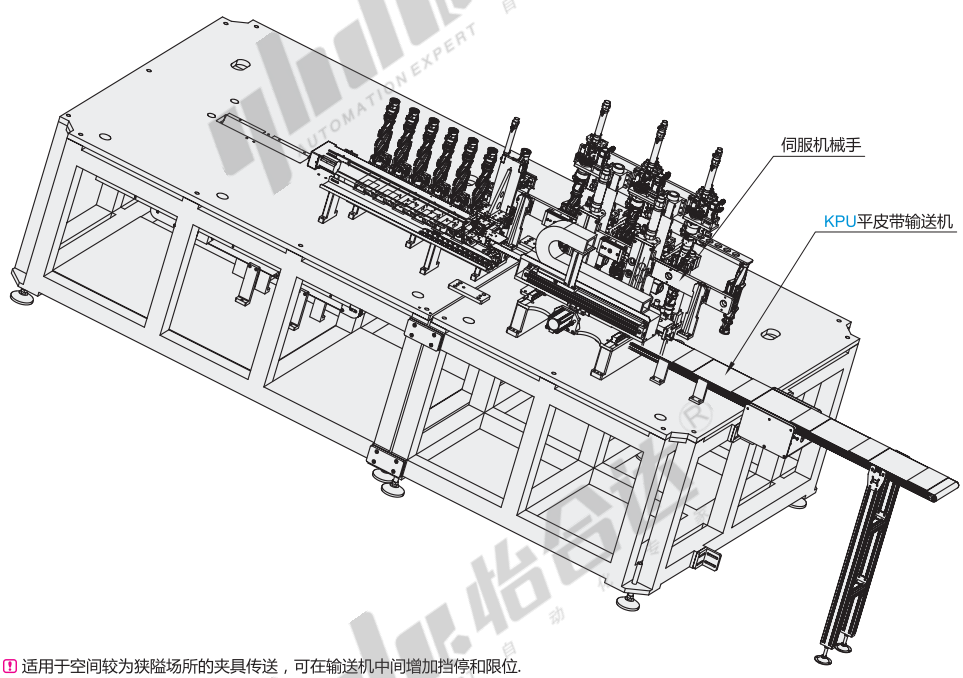

! 适用于空间较为狭隘场所的夹具传送，可在输送机中间增加挡停和限位.