输送机支座 ◂ I型

代码	类型	材质				表面处理			
		①支撑板	②支撑梁	③连接板	④脚杯	①支撑板	②支撑梁	③连接板	④脚杯
KSV01	I型	SUS304	型材	钢	Q235	拉丝	喷砂氧化	镀铬	—

来图定制

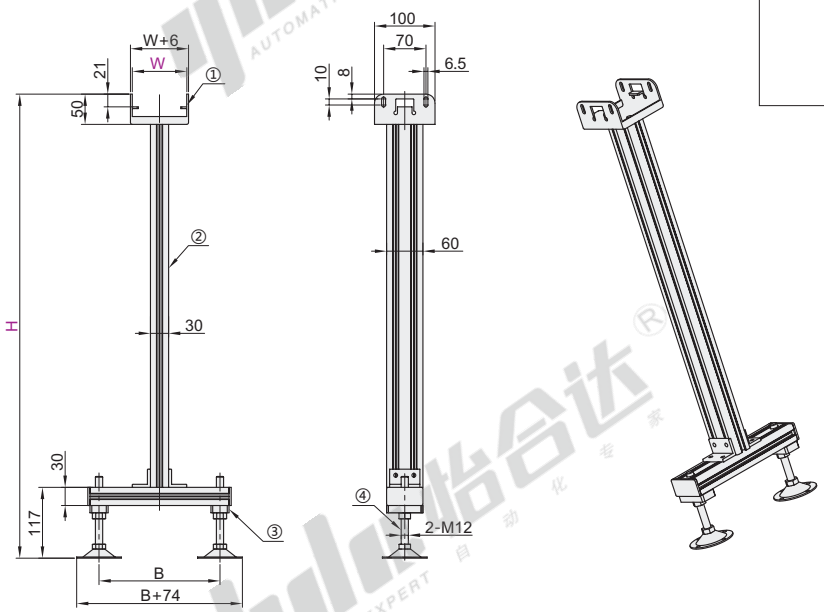

使用示例，详见P303。

视角标准：第一视角

型号		H	B	脚杯调整范围
代码	W(最小单位10)	(最小单位10)		
KSV01	50~200	200~1200	W=50~100时，B=200 W=101~200时，B=280	±30

请按图示订货

型号		H
代码	W	
KSV01	50~200	200~1200

KSV01 — W50 — H200