型材专用输送机滚筒张紧板

张紧型

代码 圆头型	代码 方头型	类型		材质 国标	材质 相当	表面处理
KVC61	KVC71	张紧型	封闭式	45	S45C	发黑
KVC62	KVC72					无电解镀镍
KVC63	KVC73			6061	A6061	本色阳极氧化
KVC64	KVC74					黑色阳极氧化
KVC65	KVC75		开放式	45	S45C	发黑
KVC66	KVC76					无电解镀镍
KVC67	KVC77			6061	A6061	本色阳极氧化
KVC68	KVC78					黑色阳极氧化

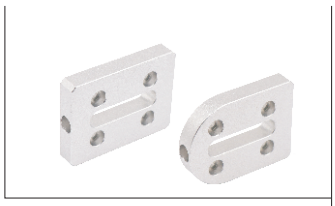

圆头型

封闭式
KVC61/62/63/64

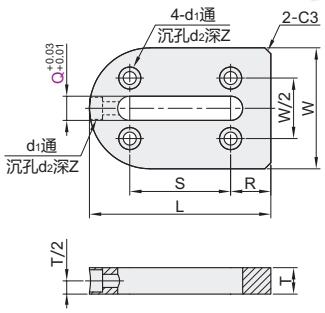

开放式
KVC65/66/67/68

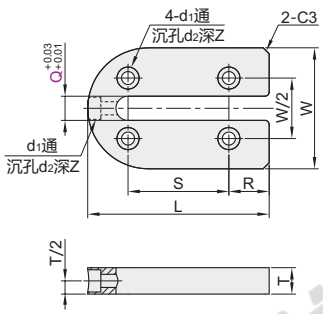

EX Example 使用示例

内侧安装型

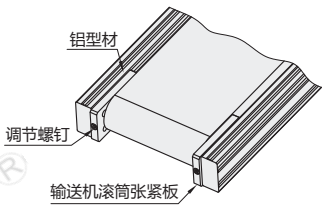

方头型

封闭式
KVC71/72/73/74

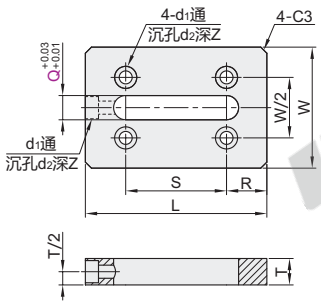

开放式
KVC75/76/77/78

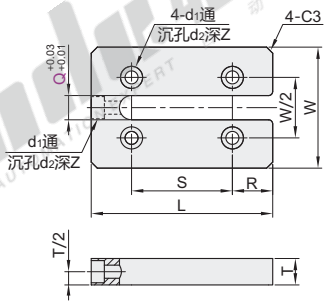

外侧安装型

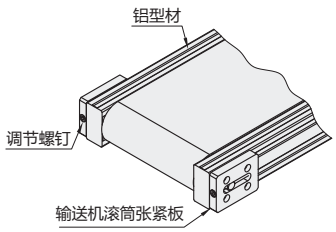

视角标准：第一视角

型号 代码	型号 适用铝型材规格	Q 开槽宽度	L	W	R	S	T	d_1	d_2	Z
圆头型 KVC61 KVC62 KVC63 KVC64 KVC65 KVC66 KVC67 KVC68 / 方头型 KVC71 KVC72 KVC73 KVC74 KVC75 KVC76 KVC77 KVC78	3060	9 10 12	80	60	20	40	13	6.5	11	6.5
	4080	13 15 17	100	80	25	50	15	8.5	14	8.5

请按图示订货

型号 代码	型号 适用铝型材规格	Q 开槽宽度
KVC61	3060	9 10 12
KVC62	4080	13 15 17

KVC61—3060—Q10

未税价(元)

优惠价

数量	1~9	10~
价格	100%	另行报价

交货期 7