输送机单边 ◀ 从动轮侧面张紧型

中心对称安装

代码	类型		安装孔方向	材质 本体	材质 轴承	表面处理
KXB21	从动轮侧面张紧型	方头型	中心对称安装	S45C	钢	无电解镀镍
KXB22				A6061		本色阳极氧化
KXB23						黑色阳极氧化
KXB24		圆头型		S45C		无电解镀镍
KXB25				A6061		本色阳极氧化
KXB26						黑色阳极氧化

来图定制

方头型
KXB21/22/23

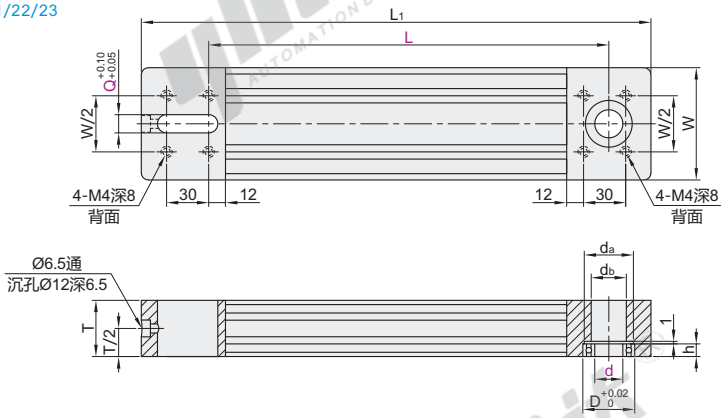

圆头型
KXB24/25/26

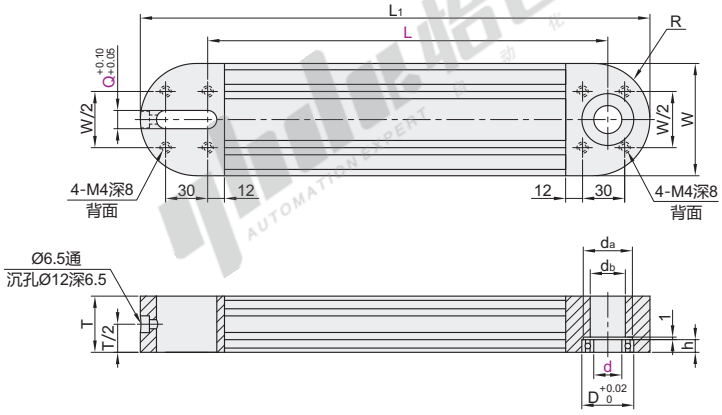

视角标准：第一视角

型号 代码	型号 适用铝型材规格	L 最小单位2	d	Q	W	T	L_1	KXB24/25/26 R
KXB21 KXB24 KXB22 KXB25 KXB23 KXB26	3060	300~3000	10 12 15	9 10 12	60	30	L+78	30
	4080		15 17 20	13 15 17	80	40	L+88	40

请按图示订货

型号 代码	型号 适用铝型材规格	L	d	Q
KXB21 KXB22	3060	300~3000	10 12 15	9 10 12
	4080		15 17 20	13 15 17

KXB21—3060—L1000—d12—Q12

未税价(元)

优惠价

数量	1~9	10~
价格	100%	另行报价

交货期 7

轴承尺寸表

d	使用轴承型号	D	da	db	h
10	BAY6000ZZ	26	24	13	8
12	BAY6001ZZ	28	26	16	8
15	BAY6902ZZ	28	26	17	7
17	BAY6003ZZ	35	33	20	10
20	BAY6904ZZ	37	35	25	9