一体式下料机构

代码	类型	材质			表面处理	
		底板/护罩	料槽/连杆	固定座/连接板	底板/护罩	固定座/连接板
ZCK66	一体式下料机构	SPCC	SUS304	铝合金	烤漆	喷砂本色阳极氧化

下料方向：L(左侧)

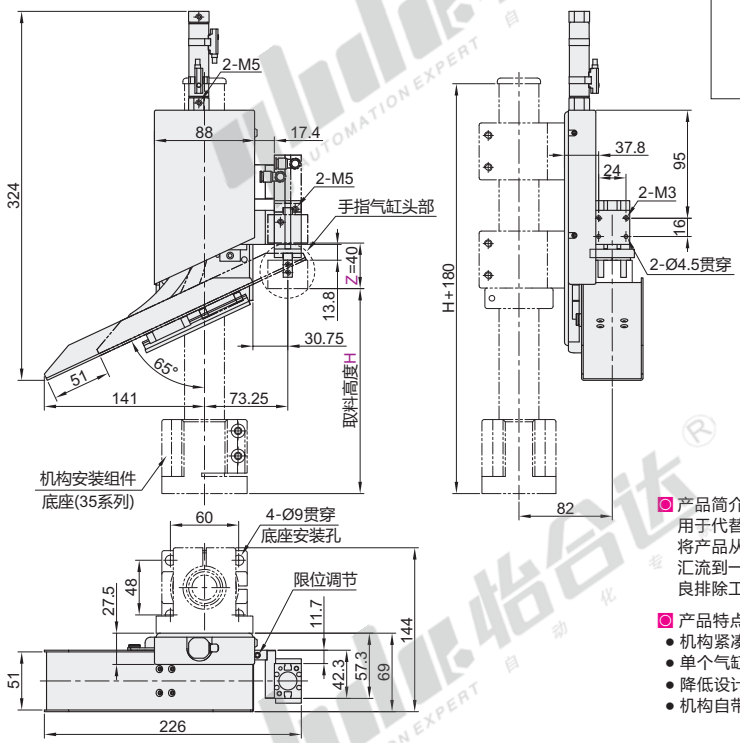

产品简介：
用于代替双轴取料机械手进行简单的下料动作，将产品从载具或治具取出并通过接料槽把产品汇流到一起。常用到设备的成品下料工序或不良排除工序。

产品特点：
- 机构紧凑、外形美观；
- 单个气缸实现X/Z双轴运动，可靠性高；
- 降低设计与制造成本；
- 机构自带料槽。

下料方向：R(右侧)

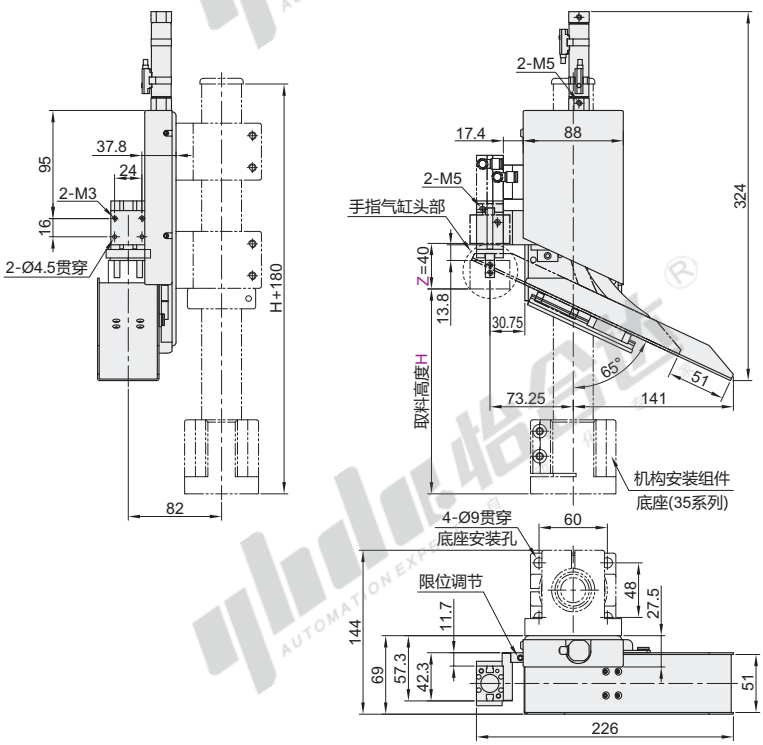

视角标准：第一视角

一体式下料机构

手指气缸头部尺寸

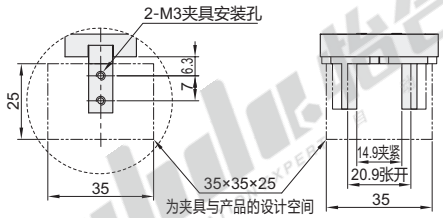

无手指气缸时，自制夹具或吸嘴时应保证夹具和产品在上图设计空间内。

视角标准：第一视角

型号 代码	型号 下料方向	Z (Z轴行程)	安装组件	H取料高度 最小单位5	手指气缸	配置	重复定位精度	循环时间 (S)	工作气压 (MPa)	负载(g)
ZCK66	L(左侧) R(右侧)	40	Y(带安装组件)	80~500	Y(带手指气缸) N(无手指气缸)	气缸/传感器/导轨 (均为怡合达品牌)	±0.1	1	0.5~0.6	300 (max)
			N(无安装组件)	—						

选择不带安装组件时，无需指定H取料高度。

请按图示订货

型号 代码	型号 下料方向	Z (Z轴行程)	安装组件	H取料高度 最小单位5	手指气缸
ZCK66	L(左侧) R(右侧)	40	Y(带安装组件)	80~500	Y(带手指气缸)
			N(无安装组件)	—	N(无手指气缸)

ZCK66 — L — Z40 — Y — H100 — Y

型号 代码	型号 下料方向	Z (Z轴行程)	安装组件	H取料高度 最小单位5	手指气缸
ZCK66	L(左侧) R(右侧)	40	Y(带安装组件)	80~500	Y(带手指气缸)
			N(无安装组件)	—	N(无手指气缸)

ZCK66 — L — Z40 — N — Y

未税价(元)

优惠价

数量	1~9	10~
价格	100%	另行报价

交货期 15
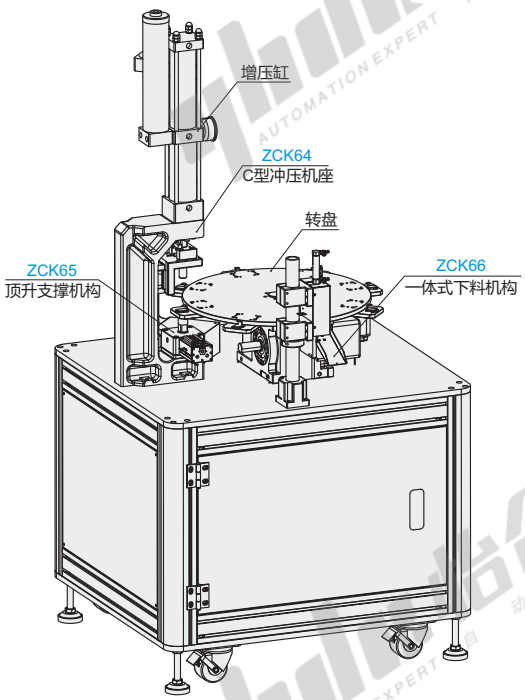
Example
使用示例