精密减压阀

代码	类型	材质 主体	使用流体
WFQ51	精密减压阀	铝压铸件	过滤后的压缩空气

规格：IR1000/1010/1020

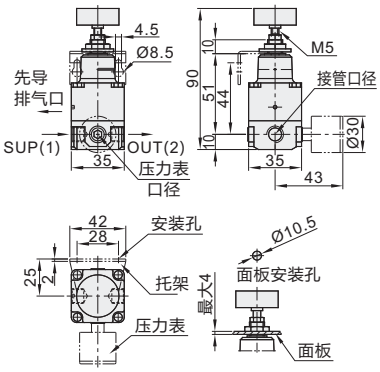

规格：IR2000/2010

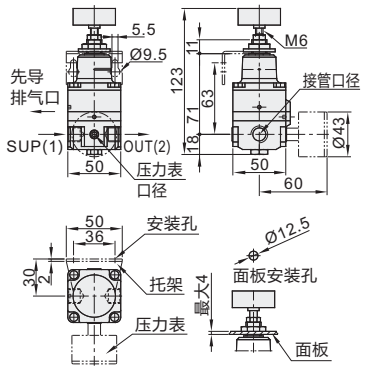

规格：IR2020

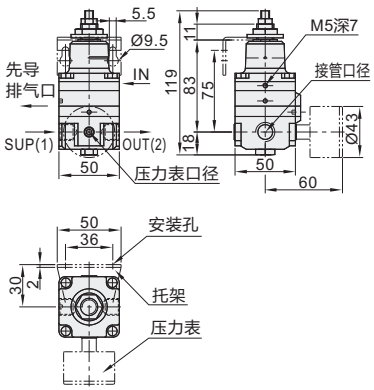

规格：IR3000/3010

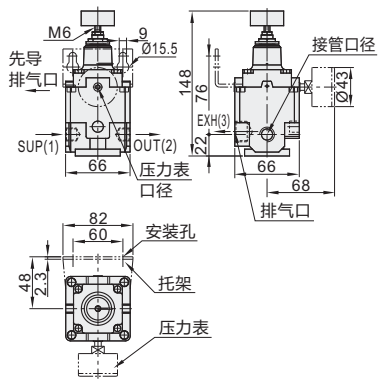

规格：IR3020

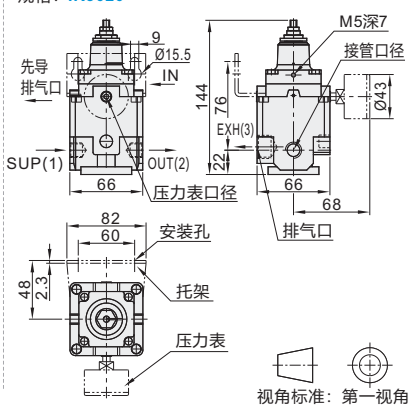

视角标准：第一视角

请按图示订货

型号 代码	型号 规格	接管螺纹
WFQ51	IR1000	01(1/8)
	IR1010	

WFQ51—IR1000—01

未税价(元)

● 优惠价

数量	1~19	20~
价格	100%	另行报价

交货期 5

型号 代码	型号 规格	接管螺纹	牙型	技术参数 额定流量 (L/min)	耗气量	环境及液体温度	最高使用压力 (Mpa)	最低使用压力 (Mpa)	设定压力范围
WFQ51	IR1000	01(1/8)	PT	1100	1Mpa压力下 (最大4L/min)	-5~60℃	1	设定压力+0.05	0.005~0.2
	IR1010								0.005~0.4
	IR1020								0.005~0.8
	IR2000	02(1/4)							0.005~0.2
	IR2010								0.005~0.4
	IR2020								0.005~0.8
	IR3000	03(3/8)							0.01~0.2
		04(1/2)							
	IR3010	03(3/8)							0.01~0.4
		04(1/2)							
	IR3020	03(3/8)							0.01~0.8
		04(1/2)							

圆形压力表

代码	类型	形状
WFS02	圆形压力表	圆形

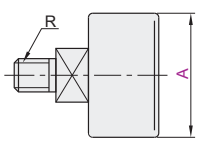

视角标准：第一视角

型号 代码	型号 A	R
WFS02	40	R1/8
	50	R1/4

请按图示订货

型号 代码	型号 A
WFS02	40
	50

WFS02—A40

未税价(元)

● 优惠价

数量	1~19	20~
价格	100%	另行报价

交货期 5