精密型 椭圆型真空吸盘(组件)

固定式顶部真空端口

代码	类型	接管方式	吸盘材质	颜色
J-WEU31	固定式顶部真空端口	快速接头型	丁腈橡胶NBR	黑色
J-WEU32			硅橡胶S	白色

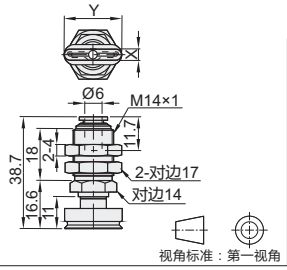

固定式顶部真空端口

型号 代码	盘径d	重量 (g)
J-WEU31 J-WEU32	4-10	31.5
	4-20	32
	4-30	32.5
	5-10	31.5
	5-20	32
	5-30	32.5
	6-10	31.5
	6-20	32
	6-30	32.5
	8-20	32
	8-30	32.5

请按图示订货

型号 代码	d
J-WEU31 J-WEU32	4-30 5-10

J-WEU31— d4-30 未税价(元)

优惠价

数量	1~29	30~
价格	100%	另行报价

交货期 1

弹簧式顶部真空端口

代码	类型	接管方式	吸盘材质	颜色
J-WEU36	弹簧式顶部真空端口	快速接头型	丁腈橡胶NBR	黑色
J-WEU37			硅橡胶S	白色

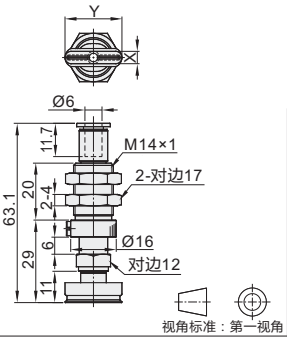

弹簧式顶部真空端口

型号 代码	盘径d	弹簧最大负载 (N)	重量 (g)
J-WEU36 J-WEU37	4-10	7.9~12.6	35
	4-20		35.5
	4-30		36
	5-10		35
	5-20		35.5
	5-30		36
	6-10		35
	6-20		35.5
	6-30		36
	8-20		35
	8-30		36

请按图示订货

型号 代码	d
J-WEU36 J-WEU37	4-30 5-10

J-WEU36— d4-30 未税价(元)

优惠价

数量	1~29	30~
价格	100%	另行报价

交货期 1

弹簧式侧面真空端口

代码	类型	接管方式	吸盘材质	颜色
J-WEU41	弹簧式侧面真空端口	快速接头型	丁腈橡胶NBR	黑色
J-WEU42			硅橡胶S	白色

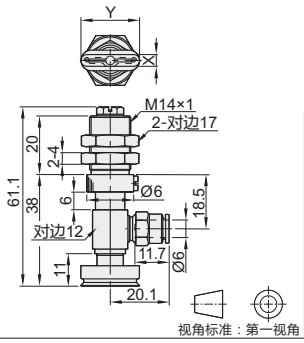

弹簧式侧面真空端口

型号 代码	盘径d	弹簧最大负载 (N)	重量 (g)
J-WEU41 J-WEU42	4-10	7.0~12.6	46.5
	4-20		47
	4-30		47.5
	5-10		46.5
	5-20		47
	5-30		47.5
	6-10		46.5
	6-20		47
	6-30		47.5
	8-20		47
	8-30		47.5

请按图示订货

型号 代码	d
J-WEU41 J-WEU42	4-30 5-10

J-WEU41— d4-30 未税价(元)

优惠价

数量	1~29	30~
价格	100%	另行报价

交货期 1

弹簧式直接安装型

代码	类型	接管方式	吸盘材质	颜色
J-WEU46	弹簧式直接安装型	螺纹型	丁腈橡胶NBR	黑色
J-WEU47			硅橡胶S	白色

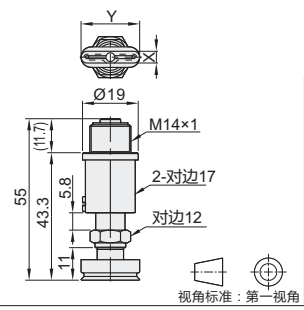

弹簧式直接安装型

型号 代码	盘径d	弹簧最大负载 (N)	重量 (g)
J-WEU46 J-WEU47	4-10	7.0~12.6	54
	4-20		54.5
	4-30		55
	5-10		54
	5-20		54.5
	5-30		55
	6-10		54
	6-20		54.5
	6-30		55
	8-20		54
	8-30		54.5

请按图示订货

型号 代码	d
J-WEU46 J-WEU47	4-30 5-10

J-WEU46— d4-30 未税价(元)

优惠价

数量	1~29	30~
价格	100%	另行报价

交货期 1