重载型·滑块法兰型·不可互换

普通级 轻预压(FC):0～0.02C

经济型低组装直线导轨

代码	类型	精度等级	滑块固定方式	滑块数量	导轨固定方式	材质
IAY51	组件	普通级	上锁式	单滑块	上锁式	合金钢
IAY53				双滑块		

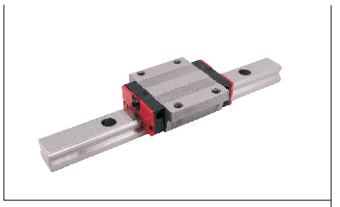

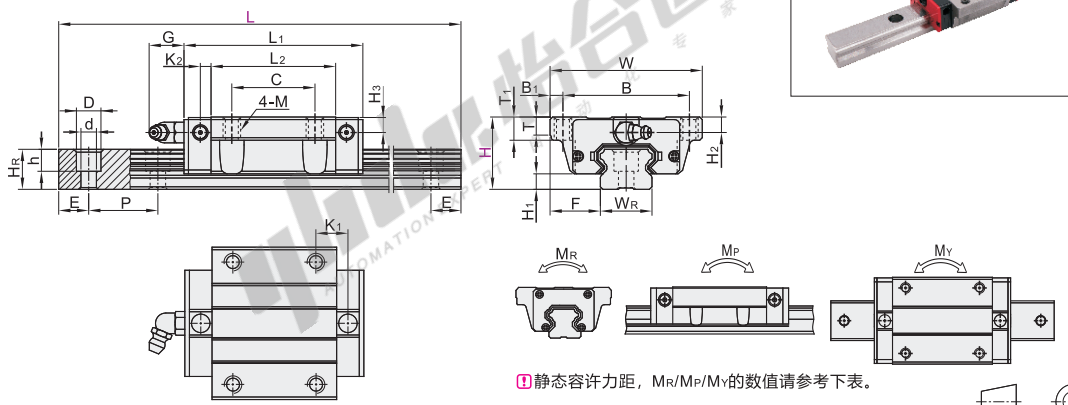

静态容许力距，MR/MP/MY的数值请参考下表。

视角标准：第一视角

型号 代码	型号 H	L	H1	F	滑块尺寸 W	B	B1	C	L1	L2	K1	K2	G	M	T	T1	H2	H3
IAY51 IAY53	24	100～1480	4.5	18.5	52	41	5.5	26	56.8	39.8	10.15	3.5	5.7	M5	5	7	5.5	6
	28	100～1480	6	19.5	59	49	5	32	69.1	48.1	12.3	4.15	12	M6	7	9	6	
	33	100～1960	7	25	73	60	6.5	35	82.6	59	16.15	4.55		M8	7.5	10	8	8

L尺寸的最小值由滑块长度与滑块数量而定，请确认。

滑轨尺寸 WR	HR	D	h	d	P	固定螺钉	基本额定负载(KN) C(动)	C0(静)	静态容许力矩(KN-m) MR	MP	MY	重量 滑块(kg)	滑轨(kg/m)
15	12.5	7.5	5.3	4.5		M4×16	7.83	16.19	0.13	0.1	0.1	0.21	1.25
20	15.5	9.5	8.5	6	60	M5×16	10.31	21.13	0.22	0.16	0.16	0.32	2.08
23	18	11	9	7		M6×20	16.27	32.4	0.38	0.32	0.32	0.59	2.67

N(安装孔数)/E(螺钉中心孔至端面距离)

H	L 最小单位1	N (安装孔数)	E
24	100~131	2	$E=\frac{L-(N-1)\times P}{2}$
	132~191	3	
	192~251	4	
	252~311	5	
	312~371	6	
	372~431	7	
	432~491	8	
	492~551	9	
	552~611	10	
	612~671	11	
	672~731	12	
	732~791	13	
	792~851	14	
	852~911	15	
	912~971	16	
	972~1031	17	
	1032~1091	18	
	1092~1151	19	
	1152~1211	20	
	1212~1271	21	
	1272~1331	22	
	1332~1391	23	
	1392~1451	24	
	1452~1480	25	
28	100~139	2	
	140~199	3	
	200~259	4	
	260~319	5	
	320~379	6	
	380~439	7	
	440~499	8	
	500~559	9	
	560~619	10	
	620~679	11	
	680~739	12	
	740~799	13	
	800~859	14	
	860~919	15	
	920~979	16	
	980~1039	17	
	1040~1099	18	

N(安装孔数)/E(螺钉中心孔至端面距离)

H	L 最小单位1	N (安装孔数)	E
28	1100~1159	19	$E=\frac{L-(N-1)\times P}{2}$
	1160~1219	20	
	1220~1279	21	
	1280~1339	22	
	1340~1399	23	
	1400~1459	24	
	1460~1480	25	
33	100~141	2	
	142~201	3	
	202~261	4	
	262~321	5	
	322~381	6	
	382~441	7	
	442~501	8	
	502~561	9	
	562~621	10	
	622~681	11	
	682~741	12	
	742~801	13	
	802~861	14	
	862~921	15	
	922~981	16	
	982~1041	17	
	1042~1101	18	
	1102~1161	19	
	1162~1221	20	
	1222~1281	21	
	1282~1341	22	
	1342~1401	23	
	1402~1461	24	
	1462~1521	25	
	1522~1581	26	
	1582~1641	27	
	1642~1701	28	
	1702~1761	29	
	1762~1821	30	
	1822~1881	31	
	1882~1941	32	
	1942~1960	33	

P：螺钉孔间距离

E：螺钉中心孔至端面距离

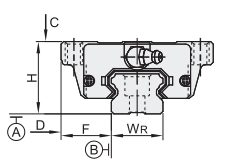

精度基准

尺寸精度		普通级 24	28	33
单滑块	高度H的容许尺寸误差	±0.1		±0.1
	宽度F的容许尺寸误差			
双滑块	高度H的相互误差	0.02		0.02
	宽度F的相互误差（基准轨）			0.03
滑块C面对滑轨A面的行走平行度		请参阅行走精度表P1493		
滑块D面对滑轨B面的行走平行度				

请按图示订货

型号 代码	H	L
IAY51 IAY53	24	100~1480
	28	100~1480
	33	100~1960

IAY51 — H28 — L260

优惠价

数量	1~9	10~
价格	100%	另行报价

未税价(元)

交货期 7