带悬吊式座外球面轴承

代码	类型	材质	
		轴承座	轴承
UCECH...-ASAHI	带悬吊式座外球面轴承	HT200灰铸铁	GCr15

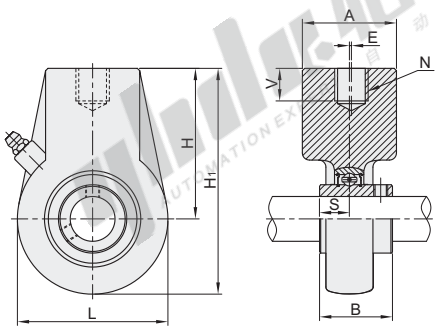

视角标准：第一视角

型号	轴径	H_1	L	H	A	N	V	B	S	E	额定负载(KN)		重量(kg)
											动(Cr)	静(Cor)	
UCECH204-ASAHI	20	96	64					31	12.7		12.8	6.6	0.8
UCECH205-ASAHI	25	99	70	64				34.1	14.3	0	14	7.9	0.74
UCECH206-ASAHI	30	104	80		40	PF3/4	19	38.1	15.9		19.6	11.3	0.91
UCECH207-ASAHI	35	116	92	70				42.9	17.5		25.9	15.4	1.2
UCECH208-ASAHI	40	121	96	73				49.2		2	29.3	17.9	1.4
UCECH209-ASAHI	45	136	108	82	48	PF1	21	49.2	19	4	33	20.5	1.8
UCECH210-ASAHI	50	140	114	83				51.6		5	35.5	23.2	1.9

请按图示订货 型号 UCECH204-ASAHI

未税价(元) 优惠价

数量	1~9	10~
价格	100%	另行报价

交货期 7

带高中心立式座外球面轴承

代码	类型	材质	
		轴承座	轴承
UCPH...-ASAHI	带高中心立式座外球面轴承	HT200灰铸铁	GCr15

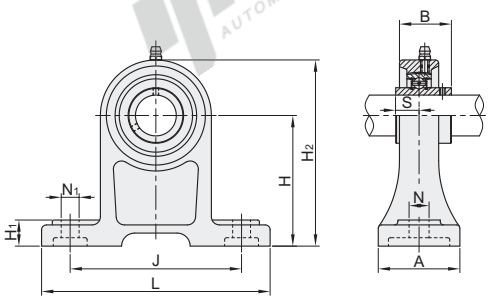

视角标准：第一视角

型号	轴径	H	L	A	J	N	N_1	H_1	H_2	B	S	螺栓	额定负载(KN)		重量(kg)
													动(Cr)	静(Cor)	
UCPH204-ASAHI	20	70	127	40	95	13	19	15	101	31	12.7	M10	12.8	6.6	0.71
UCPH205-ASAHI	25	80	140	50	105			16	114	34.1	14.3		14	7.9	1.05
UCPH206-ASAHI	30	90	165		121		21	18	130	38.1	15.9		19.6	11.3	1.57
UCPH207-ASAHI	35	95	167	60	127	17		19	140	42.9	17.5	M14	25.9	15.4	2.01
UCPH208-ASAHI	40	100	184	70	137		25		149	49.2	19		29.3	17.9	2.56
UCPH209-ASAHI	45	105	190		146		25	20	157				33	20.5	3.2

请按图示订货 型号 UCPH209-ASAHI

未税价(元) 优惠价

数量	1~9	10~
价格	100%	另行报价

交货期 7