开关电源(RSP系列)

带PFC功能薄型·单组输出

平板式安装 功率500W 明纬品牌

系列	类型	输出类型	额定功率(W)
RSP-500系列	平板式安装	单输出型	500

TUV CE UL CCC

MEAN WELL

◎ 特性:

- 国际通用全范围交流输入;
- 内建主动式PFC功能;
- 效率可高达90.5%;
- 内建直流风扇强制冷却;
- 具有遥控开关/遥感功能/DC OK信号输出;
- 保护种类: 短路/过负载/过电压/过温度;
- 3年保固。

◎ 应用:

- 工业控制或自动化装置;
- 测试和测量仪器;
- 激光相关类机器;
- 老化设备;
- RF应用程序。

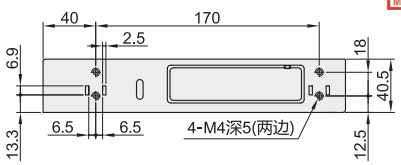

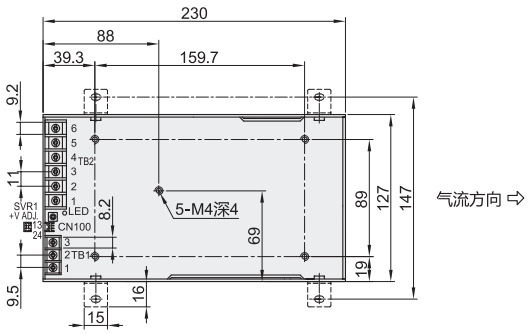

视角标准: 第一视角

代码	功率(W)	输出电压(V)	额定输出电流(A)	输入电压范围(V)	组别
RSP-500-5	500	DC5	90	85~264VAC或120~370VDC	单组
RSP-500-12		DC12	41.7		
RSP-500-24		DC24	21		
RSP-500-48		DC48	10.5		

请按图示订货

代码
RSP-500-12
RSP-500-24

RSP-500-12

报价方式 FAX

◎ 性能表

代码		RSP-500-5	RSP-500-12	RSP-500-24	RSP-500-48
输出	直流电压	5V	12V	24V	48V
	额定电流	90A	41.7A	21A	10.5A
	电流范围	0~90A	0~41.7A	0~21A	0~10.5A
	额定功率	450W	500.4W	504W	504W
	纹波与噪声(最大)	150mVp-p	150mVp-p	150mVp-p	150mVp-p
	电压调整范围	4.5~5.5V	10~13.2V	20~26.4V	41~56V
	电压精度	±2.0%	±1.0%	±1.0%	±1.0%
	线性调整率	±0.5%	±0.3%	±0.2%	±0.2%
	负载调整率	±1.0%	±0.5%	±0.5%	±0.5%
	启动、上升时间	1500ms, 80ms/230VAC 3000ms, 80ms/115VAC(满载时)			
	保持时间(Typ.)	18ms/230VAC 14ms/115VAC(满载时)			
输入	电压范围	85~264VAC 或 120~370VDC			
	频率范围	47~63Hz			
	功率因子(Typ.)	PF>0.95/230VAC PF>0.98/115VAC(满载时)			
	效率(Typ.)	84%	88%	89%	90.5%
	交流电流(Typ.)	5.3A/115VAC 2.65A/230VAC			
	浪涌电流(Typ.)	20A/115VAC 40A/230VAC			
	漏电流	<2.0mA / 240VAC			
保护	过负载	额定输出功率的105~130%			
		保护类型:恒电流限制, 异常条件移除后可自动恢复			
	过电压	5.75~6.75V	13.8~16.2V	27.6~32.4V	58.4~68V
		保护类型 :关闭输出电压,重启后恢复			
	过温度	保护类型 :关闭输出电压,温度下降后自动恢复			
功能	遥控开关	RC+/RC- : 0~0.8V:电源开启; 4~10V:电源关断			
	遥感	遥感对负载线压降补偿最大为0.3V			
	风扇控制(Typ.)	RTH2≥50℃ ±10℃风扇开启; RTH2≤40℃±10℃风扇关断(5V风扇一直工作,12~48V风扇开/关控制)			
环境	工作温度	-30~+70℃			
	工作湿度	20~90% RH无冷凝			
	储存温度、湿度	-40~+85℃, 10~95% RH无冷凝			
	温度系数	±0.03%/℃ (0 ~ 50℃)			
	耐振动	10~500Hz, 2G 10分钟/周期, X、Y、Z轴各60分钟			
安规和电磁兼容	安全规范	UL62368-1, TUV EN62368-1, EAC TP TC 004 , CCC GB4943.1,BSMI CNS14336-1认证通过			
	耐压	I/P-O/P:3KVAC I/P-FG:2KVAC O/P-FG:0.5KVAC			
	绝缘阻抗	I/P-O/P, I/P-FG, O/P-FG:100M Ohms / 500VDC / 25℃/ 70% RH			
	电磁兼容发射	符合EN55032 (CISPR32) Class B, EN61000-3-2,-3, EAC TP TC 020,GB/T 9254, CNS13438 Class B			
	电磁兼容抗扰度	符合EN61000-4-2,3,4,5,6,8,11, EN55024, EN61000-6-2, EN61204-3, A级重工业标准, EAC TP TC 020			