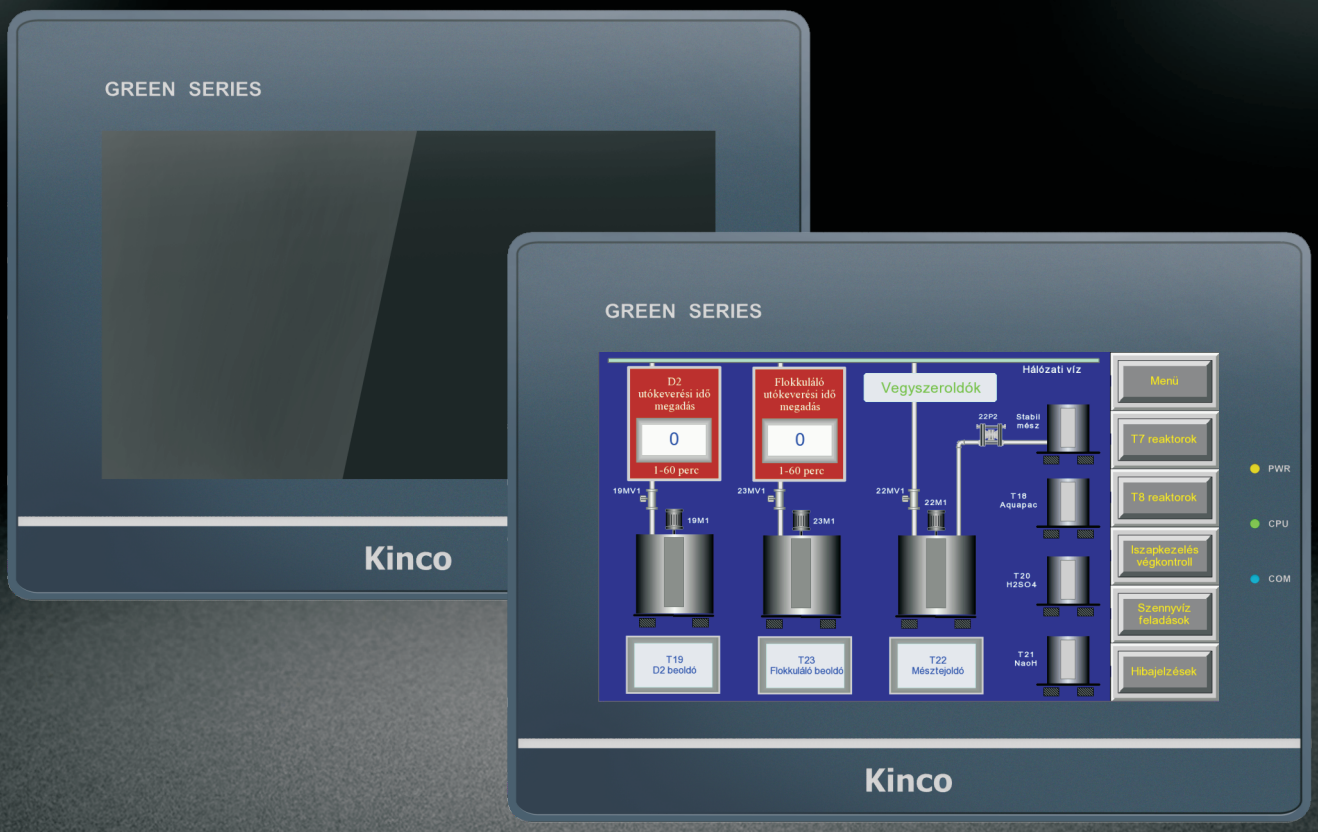

GREEN系列人机界面

G070/G070E/G070E-CAN

产品特点：

- 飞思卡尔工业级CPU，主频800MHz，内存高达128M；
- 7”，高清显示，1677万真彩色；
- 三防喷涂+内置隔离电源增强可靠性；
- 高亮度液晶更好的显示效果；
- 支持CAN总线；
- 三串口满足多样需求；
- 安装卡扣密封设计，防水，防油污；
- 全新一代Kinco DTools组态软件，功能强大，简单易用。

GREEN 系列搭配新一代免费软件：
Kinco DTools组态软件。支持简中、繁中、英、韩、德、俄、土耳其、阿拉伯等八种语言版本。组态设计内容支持计算机系统所有已安装的字体,支持远程云监控，VNC屏与屏、屏与电脑、手机等终端互操作、支持分期付款、PDF浏览、操作日志记录等便利化控件设计向导式引导界面，人性化设计，所见即所得，可快速上手。

Kinco步科

G070/G070E/G070E-CAN

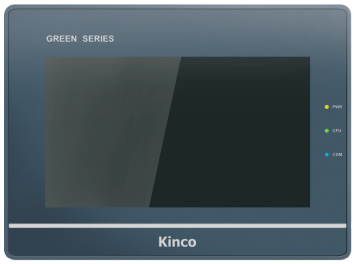

- 三防喷涂+内置隔离电源增强可靠性
- 高亮度液晶更好的显示效果
- 支持CAN总线
- 三串口满足多样需求

型号	G070	G070E	G070E-CAN
性能规格			
显示尺寸	7″ TFT		
显示区域	154.08(W)x85.92(H)		
分辨率	800*480 像素		
显示色彩	1677 万真彩色		
显示视角	70/70/60/70(左/右/上/下)		
对比度	500:1		
背光类型	LED		
亮度	400cd/m^2		
背光寿命	大于 30000 小时		
触控面板	4 线精密电阻网络（表面硬度 4H）		
处理器	ARM RISC 32Bit 800MHz		
存储器	128MB NAND 闪存+128MB DDR3 内存		
RTC	内置实时时钟		
可扩展存储器	1 USB Host		
打印端口	USB Host/ 串口		
以太网	无	10/100M自适应	10/100M 自适应
总线接口	无	无	1*CANopen
程序下载	USB Slave(Micro USB)/ U盘	USB Slave(Micro USB)/ U盘/网口	USB Slave(Micro USB)/ U盘/网口
通讯端口	COM0:RS232/RS485/RS422; COM1:RS485/RS422; COM2:RS232		
电气规格			
输入电源	DC12V～DC28V，内置隔离电源		
功耗	3.8W		
允许失电	<3ms		
绝缘电阻	超过50MΩ@500V DC		
耐压测试	500 VAC 1分钟		
结构规格			
PCB 喷涂	有		
外壳材料	工程塑料		
外形尺寸	204mm*150mm*37mm		
安装开孔尺寸	192mm*138mm		
重　量	0.5Kg		
环境规格			
工作环境温度	0～50℃		
工作环境湿度	10～90%RH（无冷凝）		
存储环境温度	-20～60℃		
存储环境湿度	10～90%RH（无冷凝）		
正弦振动测试	10～500Hz ,30m/s^2,三轴/1小时		
冷却方式	自然风冷		
产品认证			
面板防护等级	符合IP65认证（4208—93）		
CE认证	符合CE认证(测试标准：EN61000-6-4:2007+A1:2011,EN61000-6-2:2005)		
软件			
组态软件	Kinco DTools V3.3及以上版本		
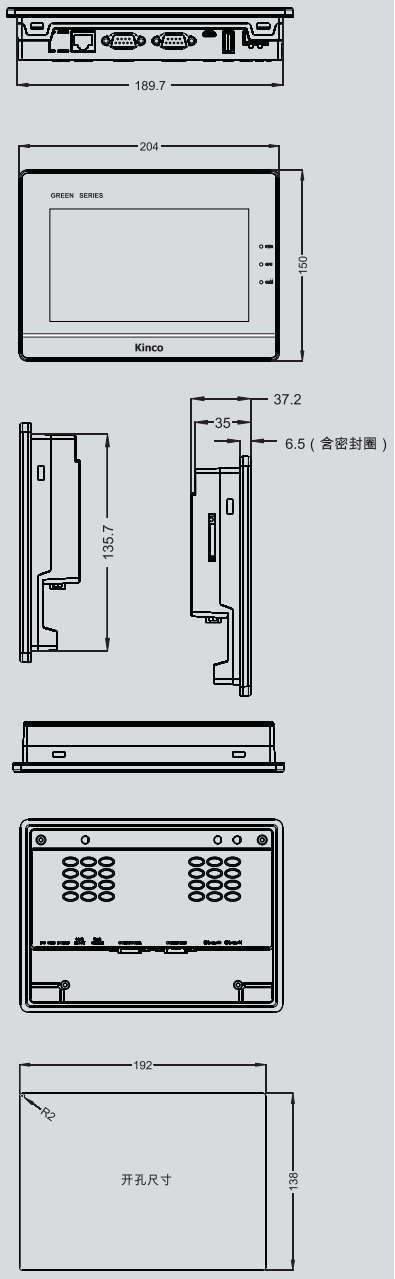
尺寸图（单位：mm）