GREEN系列人机界面

GL100/GL100E

产品特点：

- 飞思卡尔工业级CPU，主频792MHz，内存高达128M；
- 10.1"，高清显示，1677万真彩色；
- 前面板防护等级符合IP65认证要求；
- 安装卡扣密封设计，防水，防油污；
- 全新一代Kinco DTools组态软件，功能强大，简单易用。

GREEN 系列搭配新一代免费软件：
Kinco DTools组态软件。支持简中、繁中、英、韩、德、俄、土耳其、阿拉伯等八种语言版本。组态设计内容支持计算机系统，所有已安装的字体,支持远程云监控，VNC屏与屏、屏与电脑、手机等终端互操作、支持分期付款、PDF浏览、操作日志记录等便利化控件设计向导式引导界面，人性化设计，所见即所得，可快速上手。

GREEN系列人机界面

GL100/GL100E

- 一般场合应用时对10寸屏的首选型号
- 无镂空面膜应对油污环境更有效
- 外形美观、超薄机身
- 超高性价比

型号	GL100	GL100E
性能规格		
显示尺寸	10.1″TFT	
显示区域	222.72mm(W)x125.28mm(H)	
分辨率	1024*600 像素	
显示色彩	1677 万真彩色	
显示视角	70/70/60/70(左/右/上/下)	
对比度	500:1	
背光类型	LED	
亮度	400cd/m^2	
背光寿命	大于 30000 小时	
触控面板	4 线精密电阻网络（表面硬度 4H）	
处理器	ARM RISC 32Bit 792MHz	
存储器	128MB NAND 闪存+128MB DDR3 内存	
RTC	内置实时时钟	
可扩展存储器	1 USB Host	
打印端口	USB Host/ 串口	
以太网	无	10/100MHz 自适应
程序下载	USB Slave(Micro USB)/U 盘	USB Slave(Micro USB)/U 盘/网口
通讯端口	COM0:RS232/RS485/RS422; COM2:RS232	COM0:RS232/RS485/RS422; COM2:RS232
电气规格		
输入电源	DC10V～DC28V	
功耗	6W@24VDC	
允许失电	<3ms	
绝缘电阻	超过50MΩ@500V DC	
耐压测试	500 VAC 1分钟	
结构规格		
PCB喷涂	无	
外壳材料	工程塑料	
外形尺寸	280mm*193mm*36mm	
安装开孔尺寸	261mm*180mm	
重　量	0.9Kg	
环境规格		
工作环境温度	0～50℃	
工作环境湿度	10～90%RH（无冷凝）	
存储环境温度	-20～60℃	
存储环境湿度	10～90%RH（无冷凝）	
正弦振动测试	10～500Hz ,30m/s^2,三轴/1小时	
冷却方式	自然风冷	
产品认证		
面板防护等级	符合IP65认证（4208—93）	
CE认证	符合CE认证(测试标准：EN61000-6-4:2007+A1:2011,EN61000-6-2:2005)	
软件		
组态软件	Kinco DTools V3.3及以上版本	
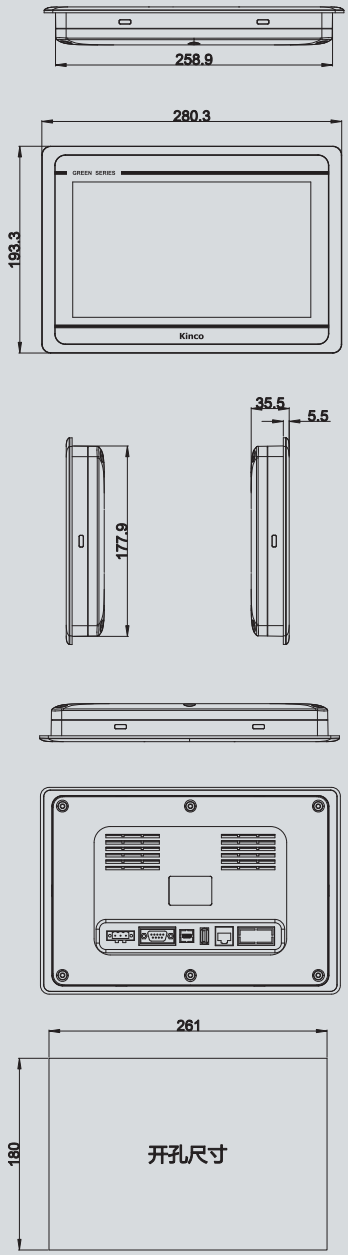
尺寸图（单位：mm）