电机法兰尺寸80
GN组合型 功率25W
平行普通定速电机 / 减速机

代码	类型		齿轮类型
ZJV16	普通定速电机	电机	GN型
ZJV17		减速机	

减速机+电机

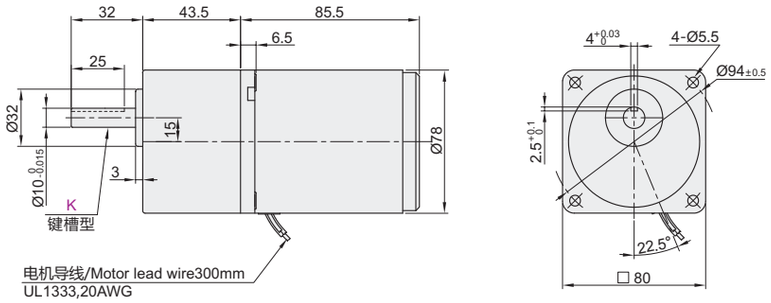

电机

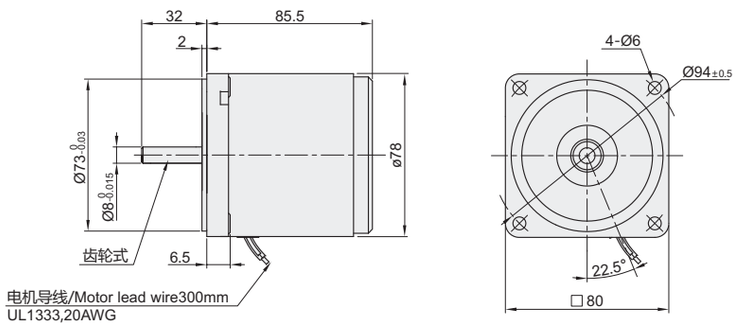

减速机用键规格

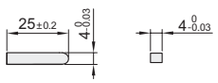

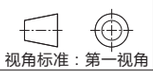
视角标准：第一视角

减速机

型号 代码	型号 减速比 rpm	轴型	轴承类型	50Hz 转速 rpm	50Hz 扭矩 kg-cm	50Hz 扭矩 N-m	60Hz 转速 rpm	60Hz 扭矩 kg-cm	60Hz 扭矩 N-m	重量 kg	适用电机
ZJV17	3	K 键槽型	B1 滚珠轴承型	500	5.00	0.49	600	4.08	0.40	0.8	ZJV16
	3.6			417	5.91	0.58	500	4.89	0.48		
	5			300	8.26	0.81	360	6.83	0.67		
	6			250	9.89	0.97	300	8.16	0.80		
	7.5			200	12.2	1.2	240	10.2	1.0		
	9			166	15.3	1.5	200	12.2	1.2		
	12.5			120	20.4	2.0	144	17.3	1.7		
	15			100	24.4	2.4	120	20.4	2.0		
	18			83	29.6	2.9	100	24.4	2.4		
	25			60	37.7	3.7	72	30.6	3.0		
	30			50	44.9	4.4	60	36.7	3.6		
	36			41	54.1	5.3	50	43.8	4.3		
	50			30	67.3	6.6	36	55.1	5.4		
	60			25	80	7.9	30	66.3	6.5		
	75			20	80	8	24	80	8		
	90			16	80	8	20	80	8		
	100			15	80	8	18	80	8		
	120			12	80	8	15	80	8		
	150			10	80	8	12	80	8		
	180			8	80	8	10	80	8		
	200			7.5	80	8	9	80	8		

减速比25、30、36、50的电机反方向回转，其余减速比电机同一个方向回转。
回转数以电机的同步回转数（50Hz:1500rpm,60Hz:1800rpm）为基准，除以减速比来计算。实际的回转数随负载的大小，因此标示的数值少2-20%左右。

请按图示订货

减速机

型号 代码	型号 减速比	轴型	轴承类型
ZJV17	3	K	B1
	3.6		

ZJV17 — 3 — K — B1

电机

型号 代码	型号 规格	电极	功率 W	电压 V	频率 Hz	额定速度 rpm	启动扭矩 kg-cm	启动扭矩 N-m	额定扭矩N-m kg-cm	额定扭矩N-m N-m	电容 μF	适用减速机	重量kg
ZJV16	A110	4	25	110	50/60	1250	1.20	0.117	2.00	0.196	8.0	ZJV17	1.6
	C220	4	25	220	50/60	1250	1.20	0.117	2.00	0.196	1.8		

交流感应定速电机，是获得CE认证的产品，为过热保护型。

请按图示订货

电机

型号 代码	型号 规格	电极
ZJV16	A110	4
	C220	

ZJV16 — A110

平行减速电机