电机法兰尺寸80
GU组合型 功率25W
直角刹车调速电机 / 减速机

代码	类型		输出轴	齿轮类型
ZKR66	刹车调速电机	电机	—	GU型
ZKR11		减速机	实心轴	
ZKR12			空心轴	

减速机+电机
(输出轴：实心轴)
(ZKR66+ZKR11)

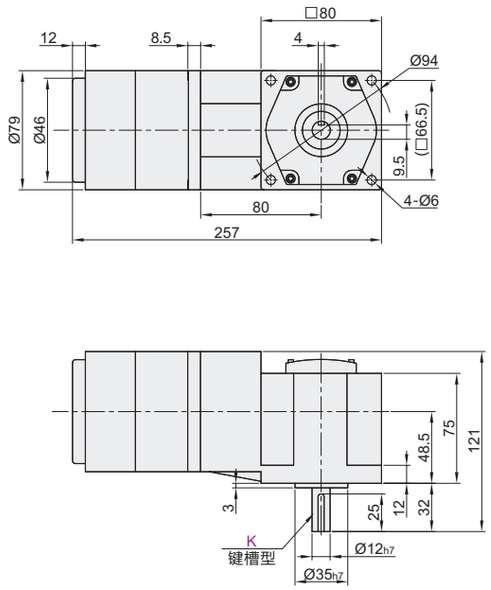

减速机+电机
(输出轴：空心轴)
(ZKR66+ZKR12)

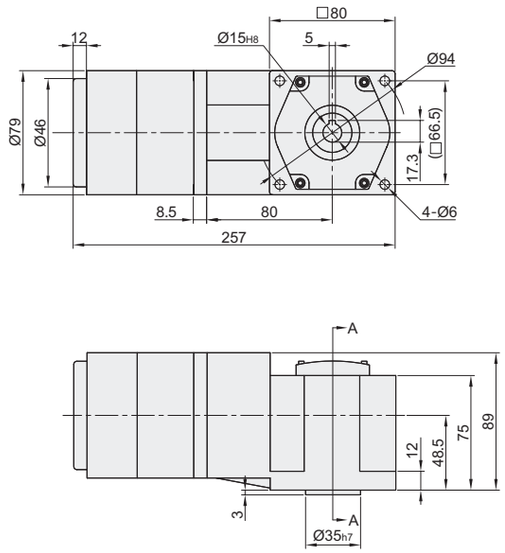

电机
ZKR66

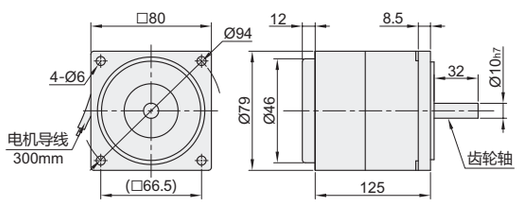

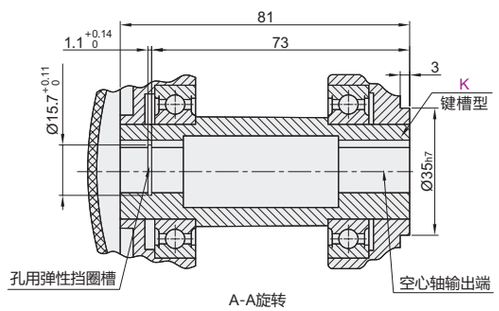

A-A旋转

视角标准：第一视角

电机

型号 代码	型号 规格	电极	功率 W	电压 V	频率 Hz	启动扭矩 N·m	额定扭矩 N·m	电容 μF	适用速度控制器	适用减速机	重量kg
ZKR66	A110	4	25	110	50	0.231	0.185	6.0	ZKR91-25-110-80	ZKR11/12	1.5
	C220			220				1.5	ZKR91-25-220-80		

获得CE认证的产品，为过热保护型。

请按图示订货

电机

型号 代码	型号 规格	电极
ZKR66	A110	4
	C220	

ZKR66— A110

减速机

型号 代码	型号 减速比 rpm	轴型	轴承类型	50Hz 转速 rpm	50Hz 扭矩 kg-cm	50Hz 扭矩 N-m	60Hz 转速 rpm	60Hz 扭矩 kg-cm	60Hz 扭矩 N-m	重量 kg	适用电机
实心轴 ZKR11 / 空心轴 ZKR12	3	K 键槽型	B1 滚珠轴承型	500	4.5	0.45	600	3.75	0.375	ZKR11 2.0 / ZKR12 1.9	ZKR66
	5			300	7.9	0.79	360	6.58	0.66		
	6			250	9.46	0.93	300	7.88	0.775		
	7.5			200	12	1.18	240	10	0.983		
	10			150	15.7	1.55	180	13.08	1.29		
	12.5			120	19	1.86	144	15.83	1.55		
	15			100	23	2.25	120	19.17	1.875		
	18			83	28.4	2.78	99.6	23.67	2.317		
	20			75	31.5	3.1	90	26.25	2.583		
	25			60	35	3.43	72	29.17	2.858		
	30			50	42	4.12	60	35	3.433		
	36			40	51.1	5.01	48	42.58	4.175		
	40			35	56.7	5.57	42	47.25	4.642		
	50			30	62	6.18	36	51.67	5.15		
	60			25	76.6	7.52	30	63.83	6.27		
	75			20	80	7.84	24	66.67	6.533		
	100			15	80	7.84	18	66.67	6.533		
	120			12	80	7.84	14.4	66.67	6.533		
	150			10	80	7.84	12	66.67	6.533		
	180			8	80	7.84	9.6	66.67	6.533		
	200			7	80	7.84	8.4	66.67	6.533		
	250			6	80	7.84	7.2	66.67	6.533		
	300			5	80	7.84	6	66.67	6.533		

当负载扭矩超过减速电机最大允许负载扭矩，并有堵转情况存在时，请在减速箱输出轴和负载连接处加装扭矩限制装置，确保齿轮减速箱正常运行。
回转数以电机的同步回转数（50Hz:1500rpm,60Hz:1800rpm）为基准，除以减速比来计算。实际的回转数随负载的大小，因此标示的数值少2-15%左右。

请按图示订货

减速机

型号 代码	型号 减速比	轴型	轴承类型
ZKR11	3 / 5	K	B1

ZKR11— 3 — K — B1

报价方式 FAX

直角减速电机