电机法兰尺寸104
GU组合型 功率140W
直角刹车定速电机 / 减速机

| 代码 | 类型 | | 输出轴 | 齿轮类型 |
|---|---|---|---|---|
| ZKR26 | 刹车定速电机 | 电机 | — | GU型 |
| ZKR15 | | 减速机 | 实心轴 | |
| ZKR16 | | | 空心轴 | |

减速机+电机
(输出轴：实心轴)
(ZKR26+ZKR15)

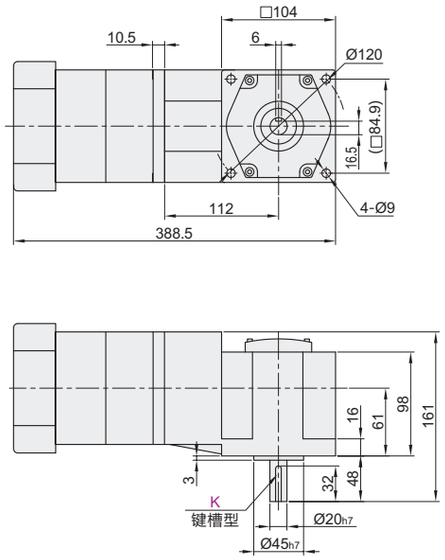


减速机+电机
(输出轴：空心轴)
(ZKR26+ZKR16)

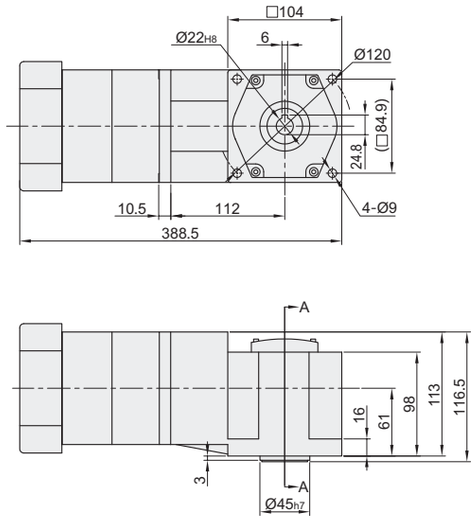


电机
ZKR26

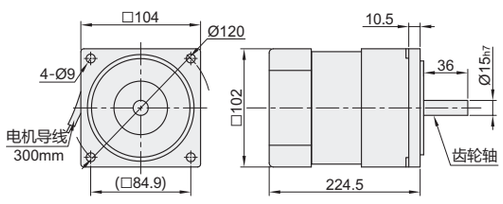


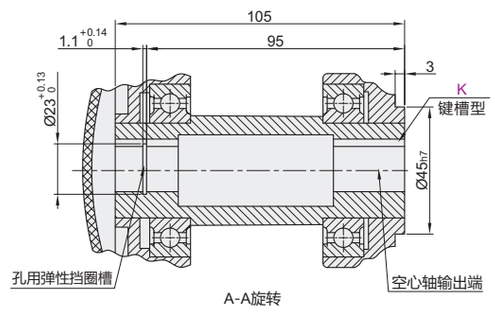


视角标准：第一视角

减速机

| 型号 代码 | 减速比 rpm | 轴型 | 轴承类型 | 50Hz 转速 rpm | 50Hz 扭矩 kg-cm | 50Hz 扭矩 N-m | 60Hz 转速 rpm | 60Hz 扭矩 kg-cm | 60Hz 扭矩 N-m | 重量 kg | 适用电机 |
|---|---|---|---|---|---|---|---|---|---|---|---|
| 实心轴 ZKR15 | 3 | K 键槽型 | B1 滚珠轴承型 | 500 | 25.1 | 2.46 | 600 | 20.92 | 2.05 | ZKR15 3.9 | ZKR26 |
| | 5 | | | 300 | 42 | 4.11 | 360 | 35 | 3.425 | | |
| | 7.5 | | | 200 | 63 | 6.16 | 240 | 52.5 | 5.133 | | |
| | 10 | | | 150 | 73.5 | 8.02 | 180 | 61.25 | 6.683 | | |
| | 12.5 | | | 120 | 99.2 | 9.86 | 144 | 82.67 | 8.217 | | |
| | 15 | | | 100 | 120 | 11.8 | 120 | 100 | 9.833 | | |
| | 18 | | | 83 | 132 | 13 | 99.6 | 110 | 10.833 | | |
| | 20 | | | 75 | 147 | 14.4 | 90 | 122.5 | 12 | | |
| | 25 | | | 60 | 200.7 | 19.73 | 72 | 167.25 | 16.442 | | |
| | 30 | | | 50 | 221 | 21.7 | 60 | 184.17 | 18.083 | | |
| | 36 | | | 41 | 238 | 23.4 | 49.2 | 198.33 | 19.5 | | |
| | 40 | | | 37 | 265 | 26 | 44.4 | 220.83 | 21.667 | | |
| | 50 | | | 30 | 330 | 32.5 | 36 | 275 | 27.083 | | |
| 空心轴 ZKR16 | 60 | | | 25 | 330 | 32.5 | 30 | 275 | 27.083 | ZKR16 3.8 | |
| | 75 | | | 20 | 330 | 32.5 | 24 | 275 | 27.083 | | |
| | 100 | | | 15 | 330 | 32.5 | 18 | 275 | 27.083 | | |
| | 120 | | | 12 | 330 | 32.5 | 14.4 | 275 | 27.083 | | |
| | 150 | | | 10 | 330 | 32.5 | 12 | 275 | 27.083 | | |
| | 180 | | | 8 | 330 | 32.5 | 9.6 | 275 | 27.083 | | |
| | 200 | | | 7 | 330 | 32.5 | 8.4 | 275 | 27.083 | | |
| | 250 | | | 6 | 330 | 32.5 | 7.2 | 275 | 27.083 | | |
| | 300 | | | 5 | 330 | 32.5 | 6 | 275 | 27.083 | | |
| | 500 | | | 3 | 330 | 32.5 | 3.6 | 275 | 27.083 | | |

! 当负载扭矩超过减速电机最大允许负载扭矩，并有堵转情况存在时，请在减速箱输出轴和负载连接处加装扭矩限制装置，确保齿轮减速箱正常运行。
! 回转数以电机的同步回转数（50Hz:1500rpm,60Hz:1800rpm）为基准，除以减速比来计算。实际的回转数随负载的大小，因此标示的数值少2-15%左右。

请按图示订货

减速机

| 型号 代码 | 减速比 | 轴型 | 轴承类型 |
|---|---|---|---|
| ZKR15 | 3 | K | B1 |
| | 5 | | |

ZKR15— 3 — K — B1

报价方式 FAX

电机

| 型号 代码 | 规格 | 电极 | 功率 W | 电压 V | 频率 Hz | 启动扭矩 N·m | 额定扭矩 N·m | 电容 μF | 适用减速机 | 重量kg |
|---|---|---|---|---|---|---|---|---|---|---|
| ZKR26 | A110 | 4 | 140 | 110 | 50 | 1.285 | 1.028 | 32.0 | ZKR15/16 | 4.8 |
| | C220 | | | 220 | | | | 8.0 | | |

! 交流感应定速电机，是获得CE认证的产品，为过热保护型。

请按图示订货

电机

| 型号 代码 | 规格 | 电极 |
|---|---|---|
| ZKR26 | A110 | 4 |
| | C220 | |

ZKR26— A110


直角减速电机