代码	类型	
RY110DT	DT系列平台桌面型分割器	轴间距110

来图定制

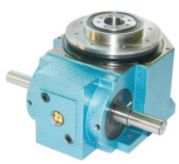

特点：

- 此系列机种之尺寸设计特性与凸缘型功能相似，于驱动运转上可承受超大轴向负载及垂直径向压力，在输出端有一凸起固定盘面及大孔径空心轴，可搭配设置动态、静态自动化接口设备，可将动力源之电、油、气管路置于空心孔内，此系列机种广泛应用于重负载、直接自动化设备之各类机构及产业机械，作同步自动化间歇驱动。

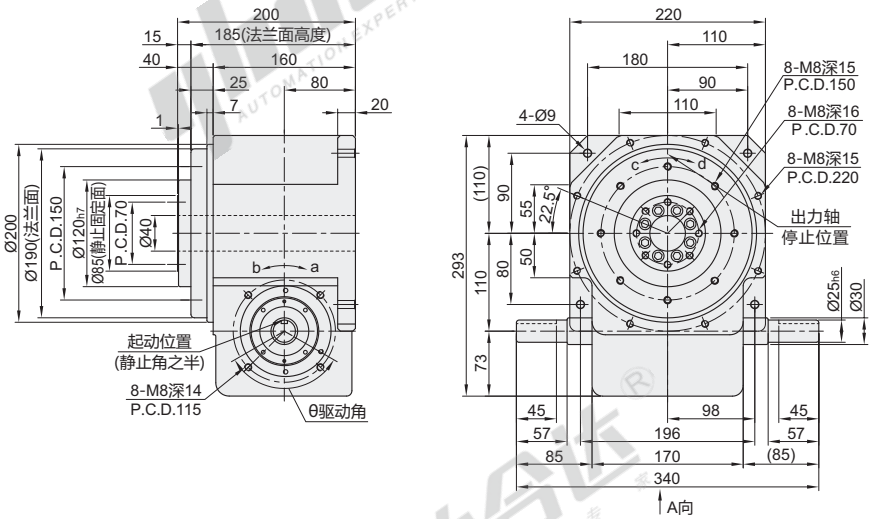

比例1:2
A向视角

入力轴

视角标准：第一视角

力矩表

型号	定位等份	驱动角度 (deg)	入力轴 (mm)	静扭力TS Kgf-m	动扭力(Kgf-m) 分割回转速N(rpm)							摩擦扭力TX Kgf-m
					50	100	150	200	300	400	500	
RY110DT042702RS3W1	4			56.90	24.50	19.90	17.60	16.20	14.30	13.10	12.30	1.00
RY110DT062702RS3W1	6	270	25	45.80	20.10	16.30	14.50	13.30	11.80	10.80	10.10	0.80
RY110DT082702RS3W1	8			88.60	39.70	32.30	28.60	26.20	23.20	21.30	19.90	1.00

可提供分割器带电机组合件，目录以外定位等份、驱动角度可定制，如果需要请线下询价。

基本参数表

项目	符号	单位	数值
出力轴容许径向负荷	C1	Kgf	860
出力轴容许轴向负荷	C2	kgf	420
出力轴容许力矩	Ts	kgf-m	参考力矩表
入力轴容许径向负荷	C3	Kgf	300
入力轴最大弯曲力矩	C4	kgf	250
入力轴最大扭矩	C5	kgf-m	25
入力轴的DG^2(注1)	C6	Kgf-m^2	0.11
定位分割精度	—	Sec.	±30
重量	—	Kg	50

注1：入力轴的GD^2是在停留范围内的数值。
注2：C1至C5数值是达到安全数值=2时的数值。

请按图示订货

型号
RY110DT042702RS3W1
RY110DT062702RS3W1

RY110DT042702RS3W1

报价方式 FAX