# 自由分度器 轴间距125

## 标准型

| 代码 | 类型 | 轴间距 |
|---|---|---|
| NHB01 | 标准型 | 125 |

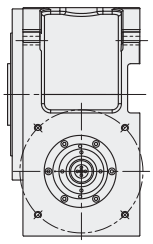

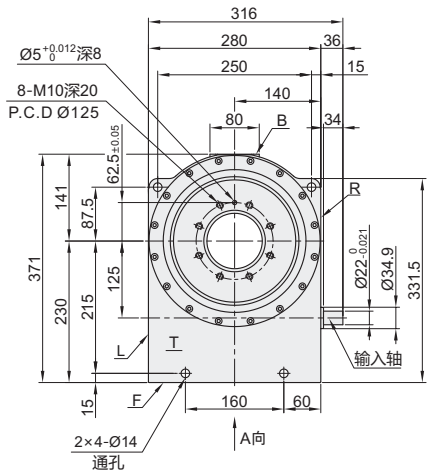


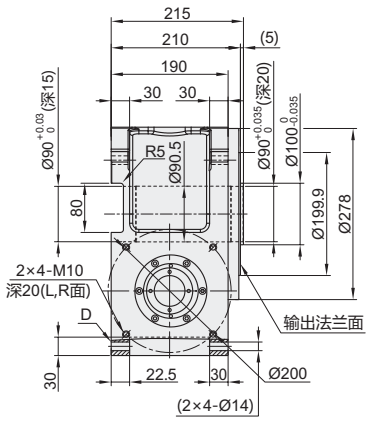


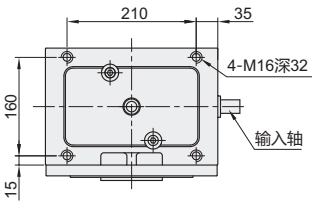


A向视图

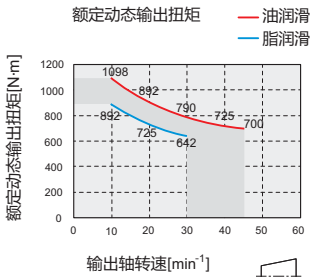


视角标准：第一视角

| 型号 | | 减速比 | 润滑方式 | 伺服电机安装面 | 单价(元) |
|---|---|---|---|---|---|
| 代码 | 轴间距 | | | | |
| NHB01 | 125 | 20 | Z(脂润滑)<br>Y(油润滑) | R（伺服安装在R面）<br>L（伺服安装在L面） | 报价方式 |

请按图示订货

| 型号 | | 减速比 | 润滑方式 | 伺服电机安装面 |
|---|---|---|---|---|
| 代码 | 轴间距 | | | |
| NHB01 | 125 | 20 | Z Y | R L |

NHB01 — 125 — 20 — Z — R

未税价(元)

优惠价

| 数量 | 1~2 | 3~ |
|---|---|---|
| 价格 | 100% | 另行报价 |

交货期 43

### 性能参数表 · 脂润滑

| 项目 | 单位 | 参数 |
|---|---|---|
| 轴间距 | mm | 125 |
| 启动停止上限扭矩 | N·m | 1098 |
| 静态输出扭矩 | N·m | 1800 |
| 输出轴最高转速 | $min^{-1}$ | 80 |
| 输出轴额定转速 | $min^{-1}$ | 30 |
| 转位精度 | arc.sec | 40 |
| 重复精度 | arc.sec | ±5 |
| 输出轴轴向跳动 | μm | 10 |
| 输出轴径向跳动 | μm | 10 |
| 输出轴容许轴向载荷 | N | 8400 |
| 输出轴容许径向载荷 | N | 19090 |
| 输出轴容许扭矩 | N·m | 880 |
| 输入轴内部换算惯性矩 | $\times10^{-4}kg\cdot m^2$ | 16.80 |
| 输入轴摩擦扭矩 | N·m | 3.80 |
| 产品重量（含脂） | Kg | 74 |

### 性能参数表 · 油润滑

| 项目 | 单位 | 参数 |
|---|---|---|
| 轴间距 | mm | 125 |
| 启动停止上限扭矩 | N·m | 1352 |
| 静态输出扭矩 | N·m | 1800 |
| 输出轴最高转速 | $min^{-1}$ | 80 |
| 输出轴额定转速 | $min^{-1}$ | 45 |
| 转位精度 | arc.sec | 40 |
| 重复精度 | arc.sec | ±5 |
| 输出轴轴向跳动 | μm | 10 |
| 输出轴径向跳动 | μm | 10 |
| 输出轴容许轴向载荷 | N | 8400 |
| 输出轴容许径向载荷 | N | 19090 |
| 输出轴容许扭矩 | N·m | 880 |
| 输入轴内部换算惯性矩 | $\times10^{-4}kg\cdot m^2$ | 16.80 |
| 输入轴摩擦扭矩 | N·m | 3.80 |
| 产品重量（含脂） | Kg | 74 |

脂润滑终身免维护；油润滑需每隔3000小时更换一次油品。