特点

- 外壳由强化塑胶与锌合金组成，结构坚固，容易配线；
- 体积小，可防水、防油；
- 采用双回路形式，内置双簧片微动开关；
- 配备各种形式的驱动连杆；
- 广泛应用于各种机械设备、自动化设备、仪器仪表等领域。

安装孔尺寸及触点形式

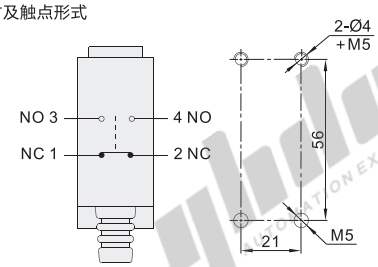

产品结构图

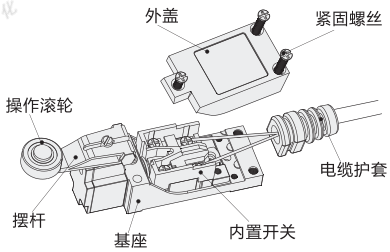

A：滚轮摆杆型

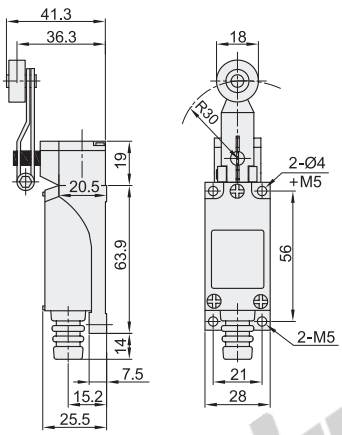

B：可调滚轮摆杆型

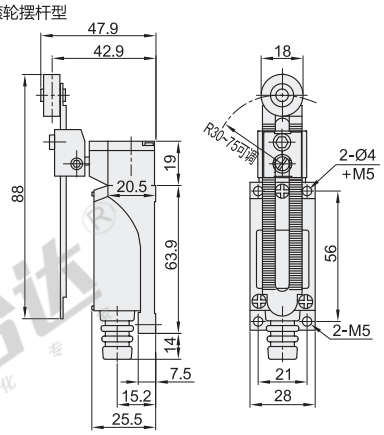

C：按钮型

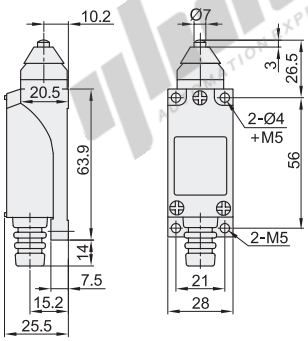

D：滚轮按钮型

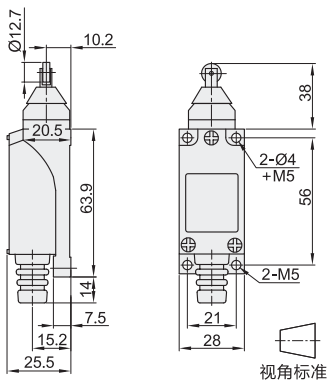

视角标准：第一视角

型号		形状	输出方式	额定负荷	使用温度	使用湿度	防护等级
代码	规格						
ZIY06	A	滚轮摆杆型	常开&常闭	10A/250VAC	-20～+60℃	<85%	IP65
	B	可调滚轮摆杆型					
	C	按钮型					
	D	滚轮按钮型					

动作特性

规格	A	B	C	D
动作力(OFmax.)	700g(6.86N)	800g(7.84N)	1100g(10.78N)	1100g(10.78N)
回复力(RFmin.)	60g(0.59N)	60g(0.59N)	250g(2.45N)	250g(2.45N)
预行程(PTmax.)	30°	30°	2mm	2mm
超行程(OTmin.)	60°	60°	0.6mm	0.6mm
差行程(MDmax.)	15°	15°	1mm	1mm
总行程(TT)	90°	90°	26±0.8mm	37±0.8mm

性能参数

项目		参数值
额定负荷		5A/250VAC
操作速度		5mm～50cm/s
操作频率	机械	120次/分
	电气	30次/分
绝缘电阻		100MΩ以上
接触电阻		25MΩ初值
介质耐压	非连线	1000VAC
	各端子间	1500VAC
振动	误动作	10～55Hz 复振幅
冲击	耐久	1000m/s²
	误动作	300m/s²
寿命	电气	100000次以上
	机械	1000000次以上

请按图示订货

型号	
代码	规格
ZIY06	A
	B

ZIY06—A

报价方式 FAX