力传感器

圆柱型•量程150~500kg

拉压双向

代码	类型		量程	材质
ZMH07	拉压双向	圆柱型	150~500kg	不锈钢

特点

- 拉压双向受力；
- 不锈钢材料，稳定性好；
- 防护等级IP67，防水，可用于比较恶劣的环境；
- 适用于试验机，机械手，贴膜机，铆钉机等拉压受力场合。

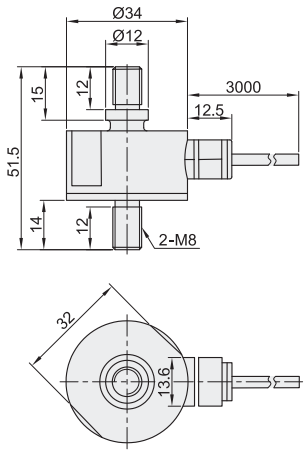

受力方式

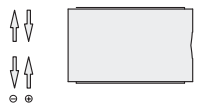

接线图

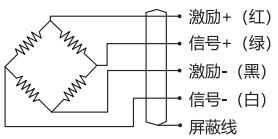

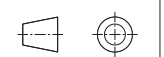

型号		重量 (Kg)
代码	量程 (kg)	
ZMH07	150	0.25
	200	
	300	
	500	

型号		重量(Kg)
代码	量程 (kg)	
ZMH07	150	0.25
	200	

ZMH07—150

参数表

参数	技术指标	参数	技术指标
输出灵敏度	1.5±10% mV / V	绝缘电阻	≥2000MΩ/100V DC
零点输出	± 2% F.S.	激励电压	5~10V
非线性	0.5% F.S.	最大激励电压	15V
滞后	0.5% F.S.	温度补偿范围	-10 ~ 60°C
重复性	0.25% F.S.	工作温度范围	-20 ~ 80°C
蠕变（30分钟）	0.5% F.S.	安全超载	120% F.S.
温度灵敏度漂移	0.05% F.S. / 10°C	极限超载	150% F.S.
零点温度漂移	0.05% F.S. / 10°C	电缆线尺寸	Ø4×3000mm
输入电阻	385±30Ω	防护等级	IP67
输出电阻	385±5Ω		