最小安装中心距3.96mm•最大行程12mm

大电流探针

整体探针

代码	类型	最小安装中心距	电流杆		挡圈		胶套	弹簧	
			材质	表面处理	材质	表面处理	材质	材质	表面处理
PNP300	大电流探针	3.96mm	铜	镀金	铜	镀金	PA4T	SUS304	镀镍

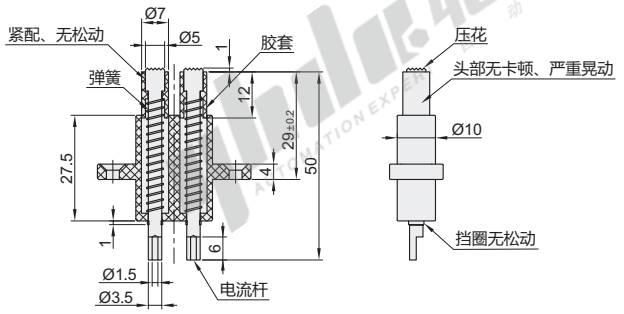

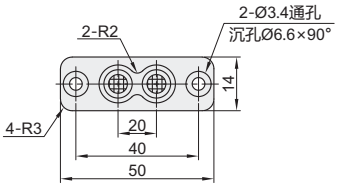

视角标准：第一视角

型号 代码	安装距离 (mm)	最大行程 (mm)	工作行程 (mm)	工作弹力 (g)	额定电流 (A)	接触阻值 (mΩ)	参考 使用次数
PNP300	≥7.0	12	5.0	1000	≤30	≤3	3万次

请按图示订货

型号 PNP300

未税价(元)

优惠价

数量	1~49	50~
价格	100%	另行报价

交货期 5