锁芯一体式按钮

单点式　把手按压转动式

代码	类型			材质			表面处理		
				基座	把手	锁舌	基座	把手	锁舌
XAT59	把手按压转动式	锁芯一体式按钮	带锁芯带挂锁型	ZDC		Q235	喷无光黑		镀蓝白锌
XAT71			带锁芯	ZDC5		S45C	喷银白漆		镀锌
XAT72							喷无光黑		镀蓝白锌

带锁芯带挂锁型
XAT59

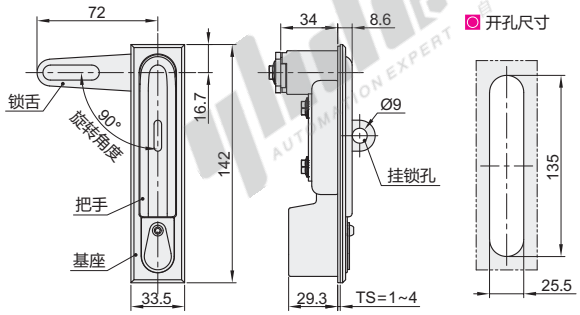

特点
- 可配置挂锁；
- 锁舌旋转90°实现开启和锁闭功能；
- 可左旋和右旋开门。

锁舌孔尺寸：⌀10×10
配置钥匙：2把

带锁芯
XAT71

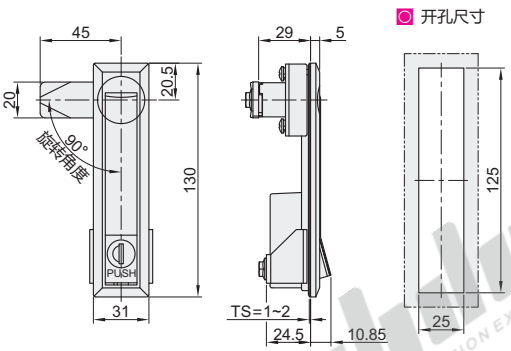

特点
- 锁舌旋转90°实现开启和锁闭功能；
- 可左旋或右旋使用。

配置钥匙：2把

带锁芯
XAT72

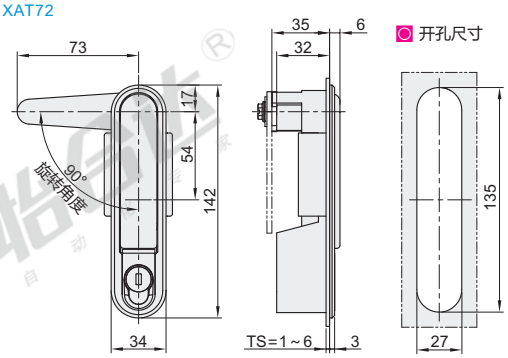

特点
- 锁舌旋转90°实现开启和锁闭功能；
- 可左旋或右旋使用。

配置钥匙：2把

XAT72锁舌形状

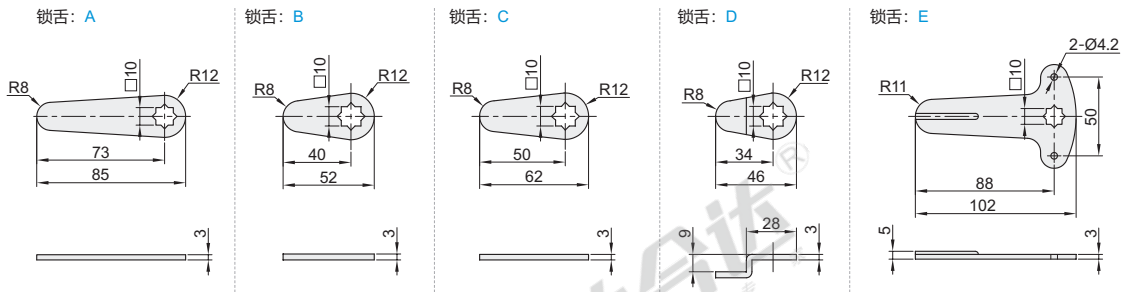

视角标准：第一视角

型号		参考重量
代码	锁舌形状	(kg)
XAT59	—	0.426
XAT71		0.25
XAT72	A B C D E	0.275

请按图示订货

型号	
代码	
XAT71	

型号	
代码	锁舌形状
XAT72	A B

XAT71 XAT72 — A

优惠价

数量	1~4	5~
价格	100%	另行报价

未税价(元)　XAT71/72

优惠价

数量	1~9	10~
价格	100%	另行报价

未税价(元)　XAT59

交货期 1
XAT71/72

交货期 3
XAT59