边角弹簧型搭扣 抗振动型

代码	类型		材质	表面处理
HGA01	抗振动型	平行安装	SUS304	电解研磨
HGA06		垂直安装		

特点
- 带锁定功能，抗振动，可防止意外解扣。
- 安装于箱体的角部，可从门正面进行扣紧及解扣操作。

平行安装
HGA01

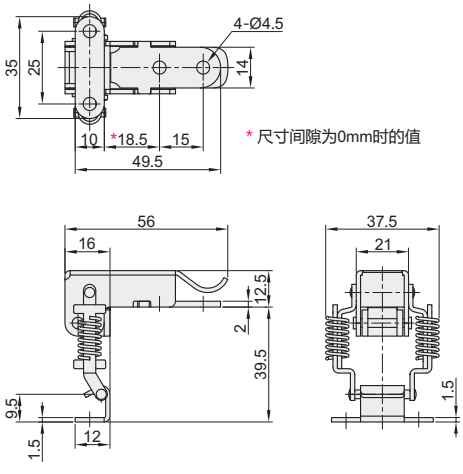

垂直安装
HGA06

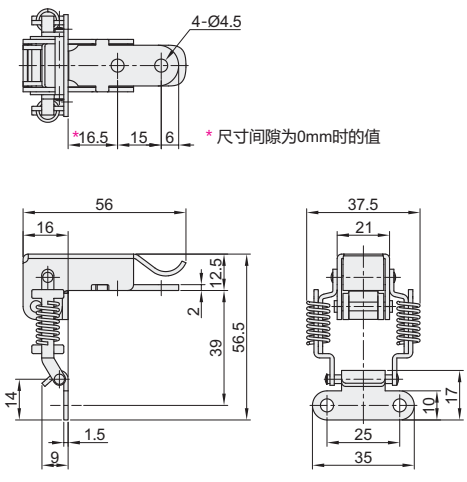

视角标准：第一视角

型号 代码	型号 规格	拉伸承重 (kgf)	参考重量 (kg/pcs)
HGA01	56	4.5	0.06
HGA06			

请按图示订货

型号	
代码	规格
HGA01	56
HGA06	

HGA01— 56

未税价(元)

优惠价

数量	1~9	10~
价格	100%	另行报价

交货期 1
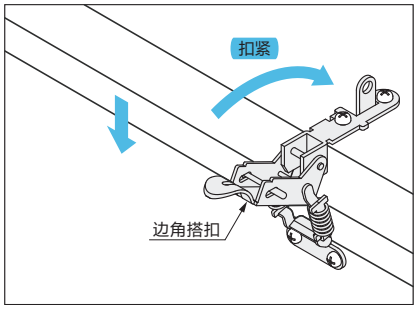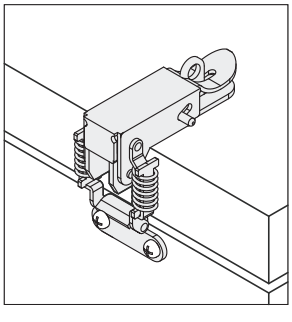
EX Example 使用示例