自动锁定型旋转撑杆

◀ 阻尼可调节型· 两点固定
◀ 分左右用· 三点固定
普通门用

◉ 阻尼可调节型

代码	类型		材质		表面处理
			本体	支座	
HFX79	两点固定	阻尼可调节型	ZDC	SPCC	镀镍

◉ 特点
- 可以让门在任意位置停止；
- 动作时，在单方向上产生扭矩；
- 可以用附属的六角扳手调整保持力和开闭速度；
- 上开门用，左右兼用型。

! 注意：如果撑杆本体与托架反复拆卸过多，撑杆会容易脱落。

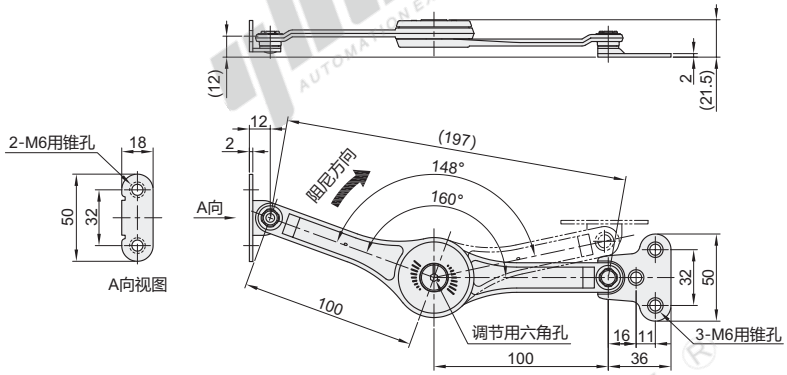

视角标准：第一视角

型号		参考重量 (kg/pcs)
代码	规格	
HFX79	197	0.21

请按图示订货

型号	
代码	规格
HFX79	197

HFX79—197

未税价(元)

● 优惠价

数量	1~9	10~
价格	100%	另行报价

交货期 3

◉ 分左右用

代码	类型		材质	表面处理
HFX06	三点固定	分左右用	SUS304	—
HFX07			SPCC	镀铬

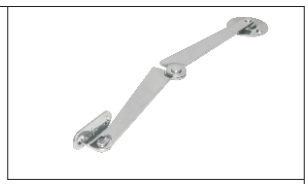

L(左用)

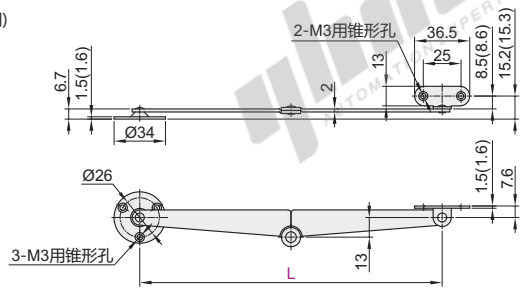

R(右用)

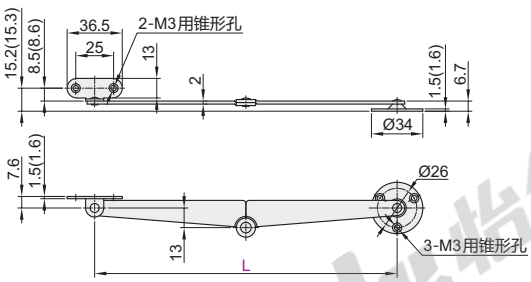

EX Example 使用示例

◉ 左用使用示例

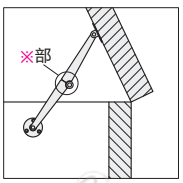

◉ 右用使用示例

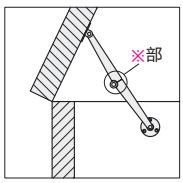

! 关门时，应一边将轴(上图※部)向前拉，一边使其动作。
! 将本产品安装到钣金上时，安装面一侧(框架侧)务必进行螺纹的倒角加工。这样产品固定时螺钉的头部不会突出。

! 带( )尺寸为HFX07尺寸。

视角标准：第一视角

型号		左右	参考重量 (kg/pcs)
代码	L		
HFX06 HFX07	200	L(左用) R(右用)	0.07

请按图示订货

型号		
代码	L	左右
HFX06	200	L(左用) R(右用)

HFX06—L200—L

未税价(元)

● 优惠价

数量	1~9	10~
价格	100%	另行报价

交货期 1 ! HFX06

交货期 3 ! HFX07

哈合达 AUTOMATION EXPERT 自动化专家