手动式旋转撑杆

带阻尼折叠型/支座可拆型

普通门用·两点固定

带阻尼折叠型

代码	类型		材质		表面处理
			本体	支座	
HFX73	带阻尼折叠型	左用	ZDC	SUS430	滚筒研磨
HFX74		右用			

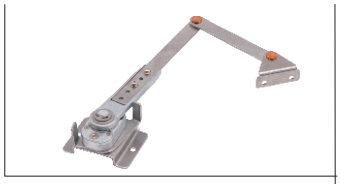

左用
HFX73

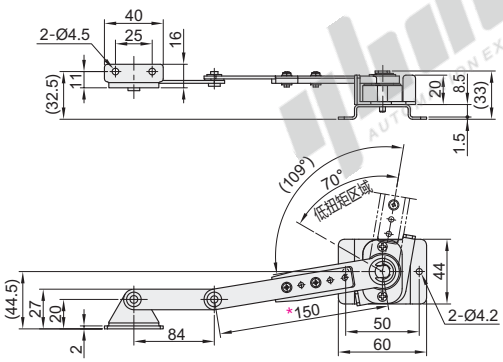

右用
HFX74

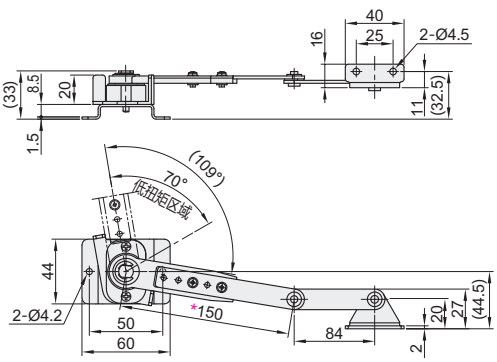

* 可通过改变连杆调节孔位置，调节长度至150mm、160mm、170mm。（上图为调节长度至150mm示意图）

视角标准：第一视角

型号		阻尼扭矩(N.m)		参考重量 (kg/pcs)
代码	规格	前开门用	上开门用	
HFX73	84	0.98~2.45	0.98~2.94	0.235
HFX74				

请按图示订货

型号	
代码	规格
HFX73	84
HFX74	

HFX73—84

未税价(元)

优惠价

数量	1~9	10~
价格	100%	另行报价

交货期 3

支座可拆型

代码	类型		材质	表面处理
HFX75	支座可拆型	左用	碳钢	镀铬
HFX76		右用		

特点：调换固定座的安装位置可实现左右开门。

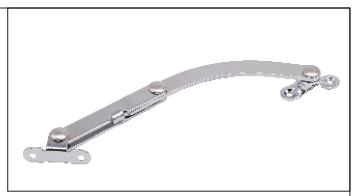

左用
HFX75

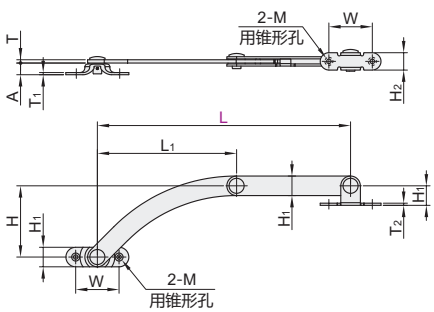

右用
HFX76

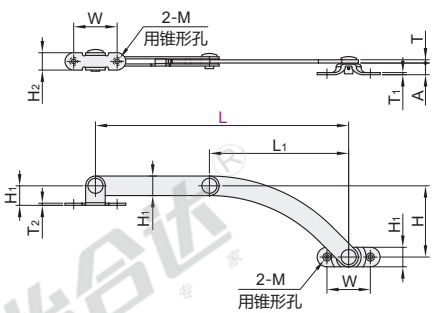

视角标准：第一视角

型号		L_1	W	H	H_1	H_2	A	T	T_1	T_2	M	参考重量 (kg/pcs)
代码	L											
HFX75	155	85	28	45	12	12	10.5	3	2	1.5	M3	0.15
HFX76	232	127	40	64	18	16	11			2	M4	0.29

请按图示订货

型号	
代码	L
HFX75	155
HFX76	232

HFX75—L155

未税价(元)

优惠价

数量	1~9	10~
价格	100%	另行报价

交货期 3