调整块调节型 • 铸铁+橡胶底座型

重载型

代码	类型		载荷	材质			表面处理		硬度
				外罩	螺杆	底部	外罩	螺杆	底部
WAM04	调整块调节型	圆形	重载型	HT200	S45C	丁腈橡胶(NBR)	密胺烤漆(黑色)	镀锌	—
WAM14						氯丁橡胶			
WAM08		方形				丁腈橡胶(NBR)			
WAM18						氯丁橡胶			

设备安装板必须开通孔。

圆形
WAM04
WAM14

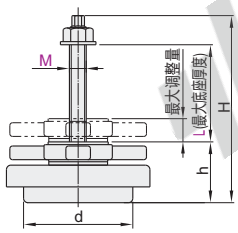

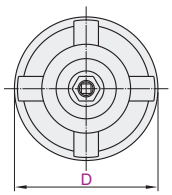

方形
WAM08
WAM18

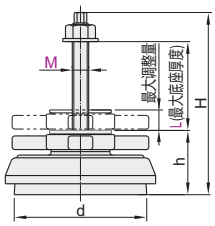

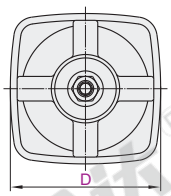

视角标准：第一视角

型号 代码	D	M	L	H	h	d	最大调整量	垂直承重 (kg)	参考重量 (kg/pcs)
圆形 WAM04 WAM14	100	12	75	147	50	80	25	200	1.7
			100	172					
			175	247					
	140	16	75	152	52	120	28	600	3.2
			100	177					
			175	252					
		20	100	183				900	4.8
			175	258					
	190	24	100	183	55	160	32	950	4.9
			175	258					
		30	100	183				1000	5
			175	258					
方形 WAM08 WAM18	110	12	75	144	47	100	15	150	2.0
			175	244					
	130	16	100	176	51	115	20	280	3.3
			175	251					
	160		100	190	65	150	24	600	4.2
			175	265					
		20	100	204				1200	6.0
			175	279					
	200	24	100	204	76	185	27	1250	6.1
			175	279					
		30	100	204				1300	6.2
			175	279					

请按图示订货

型号 代码	D	M	L
WAM04	100	12	75
WAM14			100

WAM04 — D100 — M12 — L100

未税价(元)

优惠价

数量	1~9	10~
价格	100%	另行报价

交货期 1
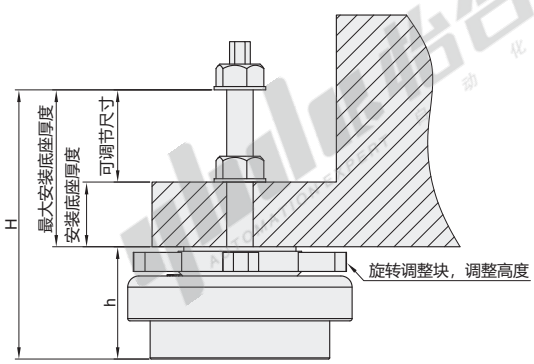
EX Example 使用示例