弹簧止回器

代码	类型	主材质	表面处理
AMT24-SCA-S	弹簧止回器	铝材	黑色氧化

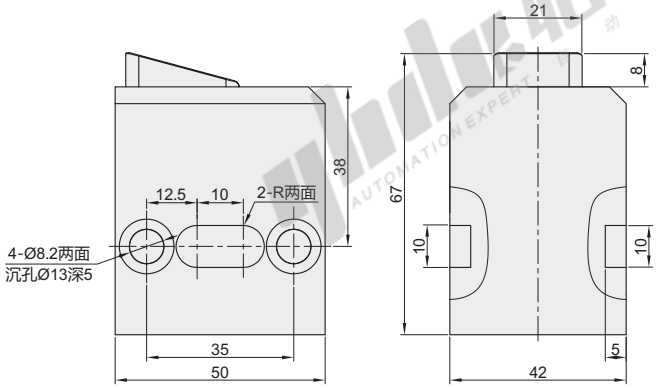

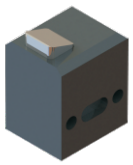

EX Example 使用示例

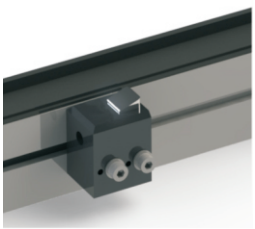

主要功能	挡停防回弹
负载范围(kg)	3~300
安装方式	侧面安装
行程	8

! 搭配阻挡器，可实现托盘的定位、积放功能。

视角标准：第一视角

气动止回器

代码	类型	主材质	表面处理
AMT24-SCB-S	气动止回器	铝材	黑色氧化

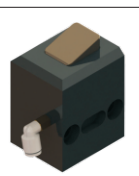

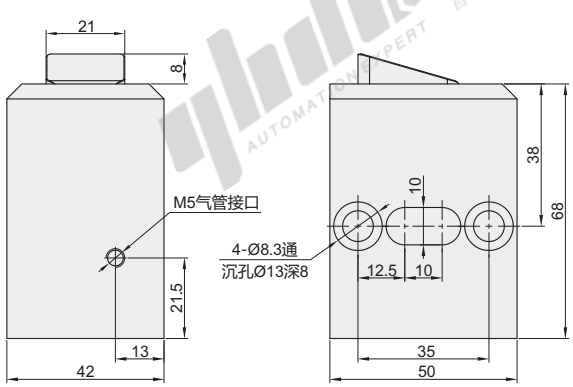

EX Example 使用示例

气路原理图

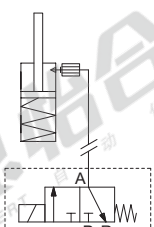

主要功能	挡停防回弹
负载范围(kg)	3~300
安装方式	侧面安装
行程	8

! 搭配阻挡器，可实现托盘的定位、积放功能。

! 托盘通过后依靠弹簧复位关闭，通过压缩空气反向释放托盘。

! 工作压力0.5MPa，最大工作压力不超过0.8MPa。

! 电磁阀不在供货范围内，需单独购买。

视角标准：第一视角

请按图示订货

代码

AMT24-SCA-S

AMT24-SCB-S