## 梁支撑架

| 代码 | 类型 | 材质 | 表面处理 |
|---|---|---|---|
| AFT05 | 梁支撑架 | A6063-T5 | 本色氧化 |

适用于AFT05-T85-7585输送型材。

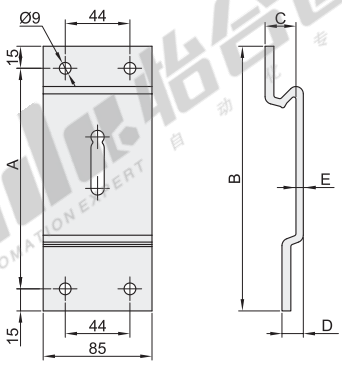


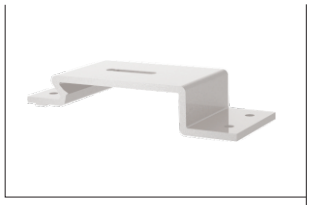

| 型号 | A | B | C | D | E | 重量(g/pcs) |
|---|---|---|---|---|---|---|
| AFT05-88A-180 | 150 | 180 | 21 | 15 | 5 | 224 |
| AFT05-88B-180 | | | | 26 | 6 | 320 |
| AFT05-88C-200 | 170 | 200 | | 37 | 5 | 335 |

视角标准：第一视角

## 通用型梁支撑架

| 代码 | 类型 | 材质 | 表面处理 |
|---|---|---|---|
| AFT05 | 通用型梁支撑架 | A6063-T5 | 本色氧化 |

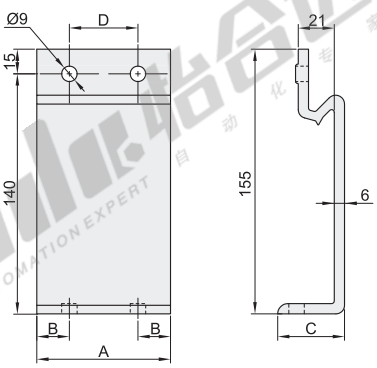


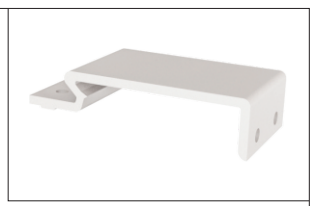

| 型号 | A | B | C | D | 重量(g/pcs) |
|---|---|---|---|---|---|
| AFT05-TY-14060 | 60 | 30 | 39 | 34 | 206 |
| AFT05-TY-14078 | 78 | 19 | | 40 | 275 |
| AFT05-TY-14085 | 85 | 20.5 | | 44 | 304 |

视角标准：第一视角

请按图示订货

型号
AFT05-TY-14060
AFT05-TY-14078

报价方式 FAX